Sprechanlagen Neuheiten 2020

SCHRACK TECHNIK

SCANNEN UND EINKAUFEN

mit unserem mobilen Online Shop

INKL. VERFÜGBARKEITSINFORMATION

Ab Lager

In Stores

2 DRÄHTE

Wi-Fi

Entdecken Sie die neuen **MINI HANDSFREE** 2-Draht mit WiFi

DESIGN MILANO

PATENT PENDING

- Wi-Fi Port Wi-Fi 802.11b/g/n 2.4 GHz
- Empfang und Annahme von Anrufen von der Videosprechstelle auf dem Smartphone/Tablet
- Verbindung zwischen Display und Smartphone in wenigen einfachen Schritten
- 4,3-Zoll/16:9 Farbmonitor
- Aufputz und Tischkonsole mit speziellem Zubehör
- 8 Soft-Touch-Tasten
- Anzeige-LEDs für eingehende Rufe, Tür offen, Ruftonabschaltung, Arztfunktion und anstehende Nachrichten
- Helligkeit der Hintergrundbeleuchtung und Lautstärke der Tastenrückmeldung einstellbar
- Monitor mit Induktionsschleife optinal erhältlich als Artikel SP6741W

Comelit App

Available on the App Store

Google play

Der Monitor SP6741W ist kompatibel mit jeder Art von Comelit 2-Draht Farbsystemen basierend auf Systemkomponenten Art. SP1209, SP1210 und SP4888C0 (ab Version 21). Besonders geeignet zur Nachrüstung bestehender Installationen, da keine besonderen Voraussetzungen der Verkabelung oder nachträgliche Installation zusätzlicher Komponenten erforderlich ist.

Voraussetzung für den Betrieb ist eine bestehende Internetverbindung in Kombination mit einem Wi-Fi Router. Das angebundene Smartphone / Tablet muss mit dem Betriebssystem Android oder iOS ausgestattet sein um die Comelit App zu nutzen. Damit erfolgt der Türruf auf das Smartphone / Tablet im Wi-Fi oder mobilen Datennetz (Voraussetzung ist eine 3G Verbindung. Es können zusätzliche Kosten für die Datenverbindung entstehen. Informieren Sie sich hierzu bei Ihrem Mobilfunkanbieter). Mittels Push Benachrichtigung aktiviert sich die App nur wenn Sie gerufen wird und schont somit die Batterie und das Datenvolumen.

(Die abgebildeten Mobiltelefone sind nicht Bestandteil des Lieferumfangs)

KEINE WEITEREN NETZGERÄTE NOTWENDIG.

SP6601W
ICONA

SP6721W
MINI HANDSFREE

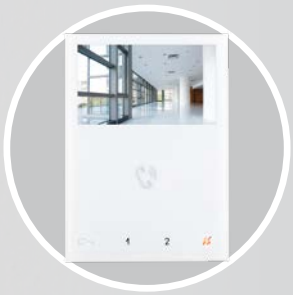

SP6701W
MINI

SP6750W
MINI AUDIO HANDSFREE

AUDIO

SP6751W
MINI AUDIO HANDSFREE

Der MINI Wi-Fi Monitor, Art. SP6741W, ist in alle beliebigen Konfigurationen einer Videosprechanlage aus dem BuildingKit Katalog einzusetzen.

Je Wohneinheit kann ein MINI Wi-Fi als Master und 3 weitere Innensprechstellen als Slave Geräte eingesetzt werden.

Weitere technische Informationen entnehmen Sie bitte der technischen Anleitung.

neu

100% Edelstahl V4A

Ein Artikel, viele Möglichkeiten: Audio oder Video, SimpleBus oder ViP. Entscheiden Sie bis zum Schluss ob Sie ein Audio- oder Videosystem in SimpleBus oder ViP einsetzen möchten.

2 DRÄHTE

Die neue Audio/Video Türstation **SWITCH**

DESIGN MILANO

PATENT PENDING

Türstation in Ausführung einer 2,5mm Edelstahlfrontplatte V4A, aufgrund des ultraschlanken Designs ist es ideal für die Aufputzmontage und für die Unterputzmontage (mit dem entsprechenden Zubehör). Zum Einbau der Audio-/Audio-Videoeinheit ist der Adapter SP1250U bereits eingebaut.
Die Klingeltasten Art. SP3061M und Art. SP3061S sind in der Frontplatte verbaut und verdrahtet.

MERKMALE UND FUNKTIONEN	
Kompatibel mit dem System SimplebusTop	Ja
Kompatibel mit dem System Building Kit	Ja
Kompatibel mit dem ViP-System	Ja
Kompatibel mit Audio-Einheit	SP162200, SP1622VC, SP1682, SP1621, SP1682HVC
Kompatibel mit Audio/Video-Einheit	SP4680C0, SP4682HD, SP4681
Typ	Typ modulare Türstation
Material	Inox AISI 316, V4A, Stärke 2,5 mm
Audio-Anlagen	Ja
Audio-/Videoanlagen	Ja
Unterputzmontage	Ja
Aufputzmontage	Ja
Tastenruf	Ja
Tasten insgesamt	33
Digitale Sprechverbindung	Ja
Betriebstemperatur (°C)	-25 ÷ 55
Schutzart IP	IP54
Klasse IK	IK08

Komponenten **SWITCH**
Frontblende

Artikelnummer	Anzahl Tasten	Anzahl Reihen	Abmessungen
SPIX0101	1	1	262,7x150x2,5 mm
SPIX0102	2	1	262,7x150x2,5 mm
SPIX0103	3	1	262,7x150x2,5 mm
SPIX0104	4	1	262,7x150x2,5 mm
SPIX0105	5	1	369,1x150x2,5 mm
SPIX0106	6	1	369,1x150x2,5 mm
SPIX0107	7	1	369,1x150x2,5 mm
SPIX0108	8	1	369,1x150x2,5 mm
SPIX0109	9	1	475,5x150x2,5 mm
SPIX0110	10	1	475,5x150x2,5 mm
SPIX0111	11	1	475,5x150x2,5 mm
SPIX0112	12	1	475,5x150x2,5 mm
SPIX0212	12	2	395,7x216,4x2,5 mm
SPIX0214	14	2	395,7x216,4x2,5 mm
SPIX0216	16	2	395,7x216,4x2,5 mm
SPIX0218	18	2	395,7x216,4x2,5 mm
SPIX0220	20	2	502,1x216,4x2,5 mm
SPIX0222	22	2	502,1x216,4x2,5 mm
SPIX0224	24	2	502,1x216,4x2,5 mm
SPIX0226	26	2	502,1x216,4x2,5 mm
SPIX0324	24	3	448,9x302,9x2,5 mm
SPIX0327	27	3	448,9x302,9x2,5 mm
SPIX0330	30	3	448,9x302,9x2,5 mm
SPIX0333	33	3	448,9x302,9x2,5 mm

Ersatzteile

SP1250U
ADAPTER FÜR AUDIO-EINHEIT ODER AUDIO-/VIDEOEINHEIT

SP3061M
TASTE MASTER MIT NAMENSSCHILD

SP3061S
TASTE SLAVE MIT NAMENSSCHILD

2 DRÄHTE

Konfigurationen

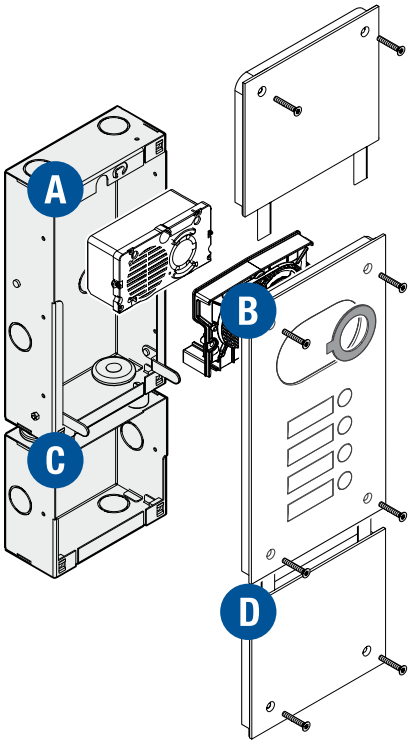

A

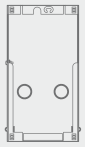
SPIX9150

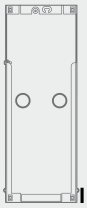
SPIX9151

SPIX9152

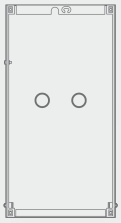
SPIX9153

SPIX9154

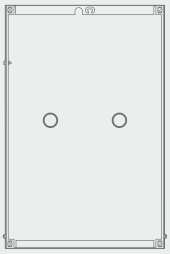
SPIX9155

B

SPIX0101
SPIX0102
SPIX0103
SPIX0104

SPIX0105
SPIX0106
SPIX0107
SPIX0108

SPIX0109
SPIX0110
SPIX0111
SPIX0112

SPIX0212
SPIX0214
SPIX0216
SPIX0218

SPIX0220
SPIX0222
SPIX0224
SPIX0226

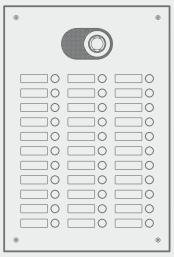
SPIX0324
SPIX0327
SPIX0330
SPIX0333

C

SPIX9156

SPIX9157

SPIX9158

D

SPIX9100

SPIX9200

SPIX9300

SPIX9101

SPIX9201

SPIX9301

SPIX9103

SPIX9203

SPIX9303

SPIX9104

SPIX9204

SPIX9304

Installationsbedingt müssen die Module SPIX9104-SPIX9204-SPIX9304 über der Türstation installiert werden.
Installationsbedingt müssen die Module SPIX9101-SPIX9201-SPIX9301 unter der Türstation installiert werden.

Unterputzgehäuse

SPIX9150 UP-GEHÄUSE SWITCH FÜR FRONTPLATTE MIT 1, 2, 3, 4 TASTEN, 1-REIHIG
Unterputzgehäuse Serie Switch für die Frontplatte SPIX0101, SPIX0102, SPIX0103, SPIX0104.
Abmessungen: 236,7x124x56mm.

SPIX9151 UP-GEHÄUSE SWITCH FÜR FRONTPLATTE MIT 5, 6, 7, 8 TASTEN, 1-REIHIG
Unterputzgehäuse Serie Switch für die Frontplatte SPIX0105, SPIX0106, SPIX0107, SPIX0108.
Abmessungen: 343,1x124x56mm.

SPIX9152 UP-GEHÄUSE SWITCH FÜR FRONTPLATTE MIT 9, 10, 11, 12 TASTEN, 1-REIHIG
Unterputzgehäuse Serie Switch für die Frontplatte SPIX0109, SPIX0110, SPIX0111, SPIX0112.
Abmessungen: 449,5x124x56mm.

SPIX9153 UP-GEHÄUSE SWITCH FÜR FRONTPLATTE MIT 12, 14, 16, 18 TASTEN, 2-REIHIG
Unterputzgehäuse Serie Switch für die Frontplatte SPIX0212, SPIX0214, SPIX0216, SPIX0218.
Abmessungen: 369,7x190x56mm.

SPIX9154 UP-GEHÄUSE SWITCH FÜR FRONTPLATTE MIT 20, 22, 24, 26 TASTEN, 2-REIHIG
Unterputzgehäuse Serie Switch für die Frontplatte SPIX0220, SPIX0222, SPIX0224, SPIX0226.
Abmessungen: 476,1x190x56mm.

SPIX9155 UP-GEHÄUSE SWITCH FÜR FRONTPLATTE MIT 24, 27, 30, 33 TASTEN, 3-REIHIG
Unterputzgehäuse Serie Switch für die Frontplatte SPIX0324, SPIX0327, SPIX0330, SPIX0333.
Abmessungen: 476,1x276,9x56mm.

Zubehör Frontblende

SPIX9100 FRONTPLATTE SWITCH, OHNE BESCHRIFTUNG, 1-REIHIG
Frontplatte blanko für 1-reihige Frontplatten SPIX01xx. Zu vervollständigen mit dem UP-Gehäuse SPIX9156 oder AP-Gehäuse SPIX9160A. Abmessungen: 150x129,5x2,5mm.

SPIX9200 FRONTPLATTE SWITCH, OHNE BESCHRIFTUNG, 2-REIHIG
Frontplatte blanko für 2-reihige Frontplatten SPIX02xx. Zu vervollständigen mit dem UP-Gehäuse SPIX9157 oder AP-Gehäuse SPIX9163A /SPIX9165A. Abmessungen: 216,4x129,5x2,5mm.

SPIX9300 FRONTPLATTE SWITCH, OHNE BESCHRIFTUNG, 3-REIHIG
Frontplatte blanko für 3-reihige Frontplatten SPIX03xx. Zu vervollständigen mit dem UP-Gehäuse SPIX9158 oder AP-Gehäuse SPIX9166A. Abmessungen: 302,9x129,5x2,5mm.

SPIX9101 FRONTPLATTE SWITCH, CODETASTATUR, MONTAGE UNTERHALB, 1-REIHIG
Frontplatte Codetastatur für 1-reihige Frontplatten SPIX01xx. Zu vervollständigen mit dem UP-Gehäuse SPIX9156 oder AP-Gehäuse SPIX9160A. Abmessungen: 150x129,5x2,5mm.

SPIX9201 FRONTPLATTE SWITCH, CODETASTATUR, MONTAGE UNTERHALB, 2-REIHIG
Frontplatte Codetastatur für 2-reihige Frontplatten SPIX02xx. Zu vervollständigen mit dem UP-Gehäuse SPIX9157 oder AP-Gehäuse SPIX9163A / SPIX9165A. Abmessungen: 216,4x129,5x2,5mm.

SPIX9301 FRONTPLATTE SWITCH, CODETASTATUR, MONTAGE UNTERHALB, 3-REIHIG
Frontplatte Codetastatur für 3-reihige Frontplatten SPIX03xx. Zu vervollständigen mit dem UP-Gehäuse SPIX9158 oder AP-Gehäuse SPIX9166A. Abmessungen: 302,9x129,5x2,5mm.

SPIX9103 FRONTPLATTE SWITCH, MIT POSTSCHLOSSBOHRUNGEN, 1-REIHIG
Frontplatte Postschloss für 1-reihige Frontplatten SPIX01xx. Zu vervollständigen mit dem UP-Gehäuse SPIX9156 oder AP-Gehäuse SPIX9160A. Abmessungen: 150x129,5x2,5mm.

SPIX9203 FRONTPLATTE SWITCH, MIT POSTSCHLOSSBOHRUNGEN, 2-REIHIG
Frontplatte Postschloss für 2-reihige Frontplatten SPIX02xx. Zu vervollständigen mit dem UP-Gehäuse SPIX9157 oder AP-Gehäuse SPIX9163A / SPIX9165A. Abmessungen: 216,4x129,5x2,5mm.

SPIX9303 FRONTPLATTE SWITCH, MIT POSTSCHLOSSBOHRUNGEN, 3-REIHIG
Frontplatte Postschloss für 3-reihige Frontplatten SPIX03xx. Zu vervollständigen mit dem UP-Gehäuse SPIX9158 oder AP-Gehäuse SPIX9166A. Abmessungen: 302,9x129,5x2,5mm.

SPIX9104 FRONTPLATTE SWITCH, INDUKTIONSSCHLEIFE, MONTAGE OBERHALB, 1-REIHIG
Frontplatte Induktionsschleife für 1-reihige Frontplatten SPIX01xx. Zu vervollständigen mit dem UP-Gehäuse SPIX9156 oder AP-Gehäuse SPIX9160A. Abmessungen: 150x129,5x2,5mm.

SPIX9204 FRONTPLATTE SWITCH, INDUKTIONSSCHLEIFE, MONTAGE OBERHALB, 2-REIHIG
Frontplatte Induktionsschleife für 2-reihige Frontplatten SPIX02xx. Zu vervollständigen mit dem UP-Gehäuse SPIX9157 oder AP-Gehäuse SPIX9163A / SPIX9165A. Abmessungen: 216,4x129,5x2,5mm.

SPIX9304 FRONTPLATTE SWITCH, INDUKTIONSSCHLEIFE, MONTAGE OBERHALB, 3-REIHIG
Frontplatte Induktionsschleife für 3-reihige Frontplatten SPIX03xx. Zu vervollständigen mit dem UP-Gehäuse SPIX9158 oder AP-Gehäuse SPIX9166A. Abmessungen: 302,9x129,5x2,5mm.

Aufputzgehäuse

SPIX9160 AP-GEHÄUSE SWITCH FÜR FRONTPLATTE MIT 1, 2, 3, 4 TASTEN, 1-REIHIG
Aufputzgehäuse Serie Switch für die Frontplatte SPIX0101, SPIX0102, SPIX0103, SPIX0104.
Abmessungen: 260,7x148x57mm.

SPIX9161 AP-GEHÄUSE SWITCH FÜR FRONTPLATTE MIT 5, 6, 7, 8 TASTEN, 1-REIHIG
Aufputzgehäuse Serie Switch für die Frontplatte SPIX0105, SPIX0106, SPIX0107, SPIX0108.
Abmessungen: 367,1x148x57mm.

SPIX9162 AP-GEHÄUSE SWITCH FÜR FRONTPLATTE MIT 9, 10, 11, 12 TASTEN, 1-REIHIG
Aufputzgehäuse Serie Switch für die Frontplatte SPIX0109, SPIX0110, SPIX0111, SPIX0112.
Abmessungen: 473,5x148x57mm.

SPIX9163 AP-GEHÄUSE SWITCH FÜR FRONTPLATTE MIT 12, 14, 16, 18 TASTEN, 2-REIHIG
Aufputzgehäuse Serie Switch für die Frontplatte SPIX0212, SPIX0214, SPIX0216, SPIX0218.
Abmessungen: 393,7x214,4x57mm.

SPIX9164 AP-GEHÄUSE SWITCH FÜR FRONTPLATTE MIT 20, 22, 24, 26 TASTEN, 2-REIHIG
Aufputzgehäuse Serie Switch für die Frontplatte SPIX0220, SPIX0222, SPIX0224, SPIX0226.
Abmessungen: 500,1x214,4x57mm.

SPIX9165 AP-GEHÄUSE SWITCH FÜR FRONTPLATTE MIT 24, 27, 30, 33 TASTEN, 3-REIHIG
Aufputzgehäuse Serie Switch für die Frontplatte SPIX0324, SPIX0327, SPIX0330, SPIX0333.
Abmessungen: 446,9x300,9x57mm.

Unterputzgehäuse für Zubehör Frontblende

SPIX9156 UP-GEHÄUSE SWITCH FÜR ZUBEHÖR FRONTPLATTEN, 1-REIHIG
Unterputzgehäuse für Frontplatten Zubehör Art. SPIX9100, SPIX9101, SPIX9102, SPIX9104.
Abmessungen: 124x110,5x55mm.

SPIX9157 UP-GEHÄUSE SWITCH FÜR ZUBEHÖR FRONTPLATTEN, 2-REIHIG
Unterputzgehäuse für Frontplatten Zubehör Art. SPIX9200, SPIX9201, SPIX9202, SPIX9204.
Abmessungen: 190,4x110,5x55mm.

SPIX9158 UP-GEHÄUSE SWITCH FÜR ZUBEHÖR FRONTPLATTEN, 3-REIHIG
Unterputzgehäuse für Frontplatten Zubehör Art. SPIX9300, SPIX9301, SPIX9302, SPIX0304.
Abmessungen: 276,9x110,5x55mm.

Aufputzgehäuse für Zubehör Frontblende

SPIX9160A AP-GEHÄUSE SWITCH FÜR ZUBEHÖR FRONTPLATTEN, SPIX0101 BIS SPIX0104
Aufputzgehäuse für Frontplatten SPIX0101 bis SPIX0104 zu vervollständigen mit Frontplatten Zubehör Art. SPIX9100, SPIX9101, SPIX9102, SPIX9104. Abmessungen: 148x127,5x57mm.

SPIX9161A AP-GEHÄUSE SWITCH FÜR ZUBEHÖR FRONTPLATTEN, SPIX0105 BIS SPIX0108.
Aufputzgehäuse für Frontplatten SPIX0105 bis SPIX0108 zu vervollständigen mit Frontplatten Zubehör Art. SPIX9100, SPIX9101, SPIX9102, SPIX9104. Abmessungen: 148x127,5x57mm.

SPIX9162A AP-GEHÄUSE SWITCH FÜR ZUBEHÖR FRONTPLATTEN, SPIX0109 BIS SPIX0112
Aufputzgehäuse für Frontplatten SPIX0109 bis SPIX0112 zu vervollständigen mit Frontplatten Zubehör Art. SPIX9100, SPIX9101, SPIX9102, SPIX9104. Abmessungen: 148x127,5x57mm.

SPIX9163A AP-GEHÄUSE SWITCH FÜR ZUBEHÖR FRONTPLATTEN, SPIX0212 BIS SPIX0218
Aufputzgehäuse für Frontplatten SPIX0212 bis SPIX0218 zu vervollständigen mit für Frontplatten Zubehör Art. SPIX9200, SPIX9201, SPIX9202, SPIX9204. Abmessungen: 214,4x127,5x57mm.

SPIX9164A AP-GEHÄUSE SWITCH FÜR ZUBEHÖR FRONTPLATTEN, SPIX0220 BIS SPIX0226
Aufputzgehäuse für Frontplatten SPIX0220 bis SPIX0226 zu vervollständigen mit für Frontplatten Zubehör Art. SPIX9200, SPIX9201, SPIX9202, SPIX9204. Abmessungen: 214,4x127,5x57mm.

SPIX9165A AP-GEHÄUSE SWITCH FÜR ZUBEHÖR FRONTPLATTEN, SPIX0324 BIS SPIX0333
Aufputzgehäuse für Frontplatten SPIX0220 bis SPIX0226 zu vervollständigen mit für Frontplatten Zubehör Art. SPIX9300, SPIX9301, SPIX9302, SPIX9304. Abmessungen: 300,9x127,5x57mm.

CLEMENT CASTA
neu

2 DRÄHTE

Die neue Audio Türstation **CIAO**

Bis zu 4 Teilnehmer.

DESIGN MILANO

Modulare Türstation zur Aufputzmontage der Serie CIAO. Material des Cover aus Aluminium Druckguss inkl. weisser Namensschildbeleuchtung. Dieses System ist bis zu 72 Teilnehmer konfigurierbar und horizontal sowie vertikal adaptierbar.

MERKMALE UND FUNKTIONEN	
Kompatibel mit dem System SimplebusTop	Ja
Kompatibel mit dem System Building Kit	Ja
Kompatibel mit dem ViP-System	Nein
Typ	Typ modulare Türstation
Material	Druckgussaluminium
Audio-Anlagen	Ja
Audio-/Videoanlagen	Nein
Unterputzmontage	Ja
Aufputzmontage	Ja
Tastenruf	Ja
Tasten insgesamt	76
Betriebstemperatur (°C)	-25 ÷ 55
Schutzart IP	IP54
Klasse IK	IK08

Die **CIAO** Kits

SPKCA2071

KIT EINFAMILIENHAUS **CIAO UND MINI HANDSFREE AUDIO**

Art. Nr.	Menge	Beschreibung
SPCA2100P	1	AUSSENSPRECHSTELLE CIAO, 1/2/4 TASTEN. SB2
SP1209	1	NETZGERÄT, 1 STEIGER, SB2
SP6751W	1	INNENSTATION AUDIO, MINI HF, WEISS, SB2, NUR MIT ART. SP1621

CIAO mit MINI HANDSFREE AUDIO		
Einfamilienhaus	Art. SPKCA2071	-
Zweifamilienhaus	Art. SPKCA2071	1 x SP6751W
Dreifamilienhaus	Art. SPKCA2071	2 x SP6751W
Vierfamilienhaus	Art. SPKCA2071	3 x SP6751W

2 DRÄHTE

Anschlusspläne

Einteilnehmerinstallation

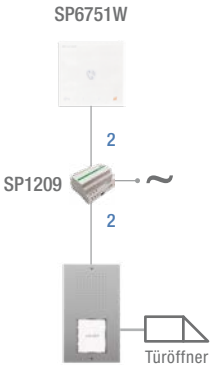

Zweiteilnehmerinstallation

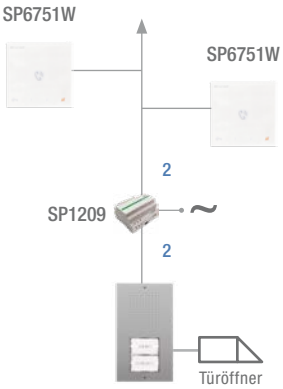

Vierteilnehmerinstallation

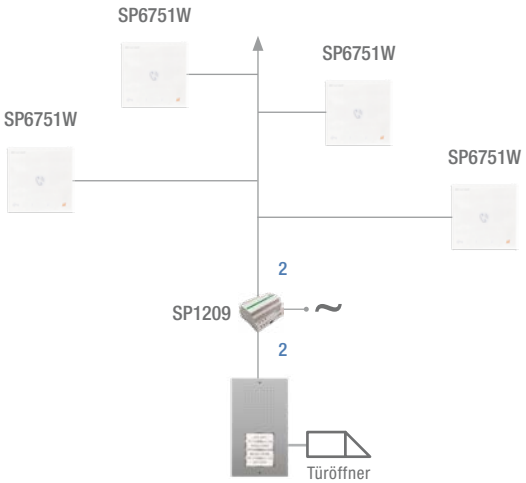

Erweiterung von Innensprechstellen

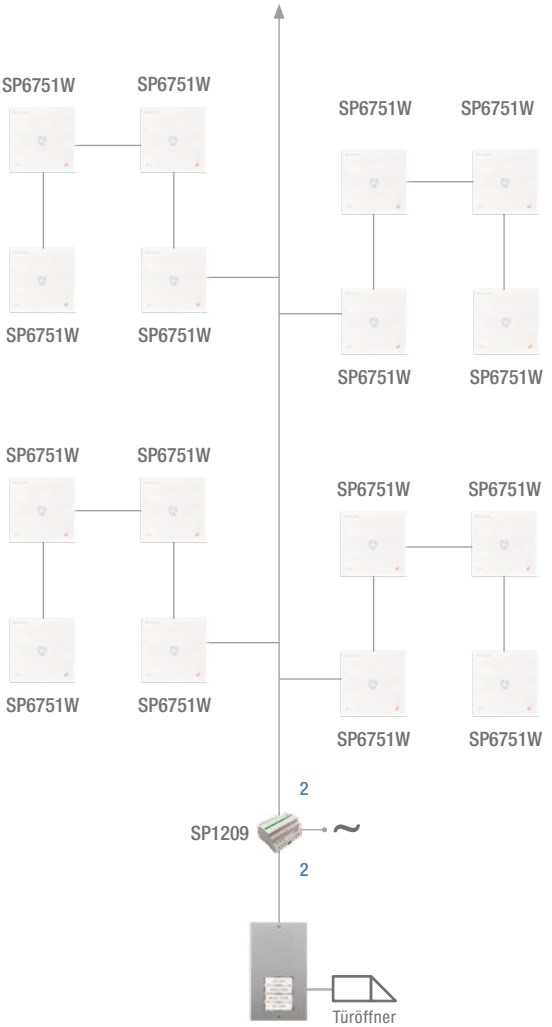

Komponenten **CIAO**

Konfigurationen der Tasten

1 TASTE

2 TASTEN

4 TASTEN

8 TASTEN

Beispiele für Basiskonfigurationen

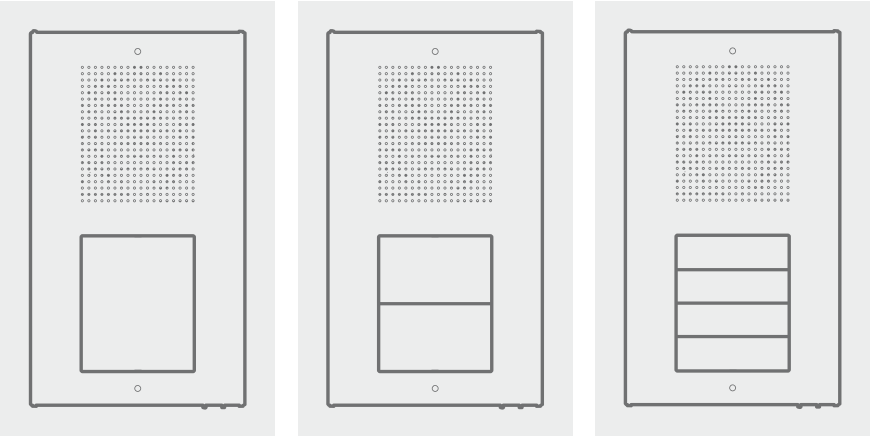

Beispiele für Konfigurationen übereinander vertikal

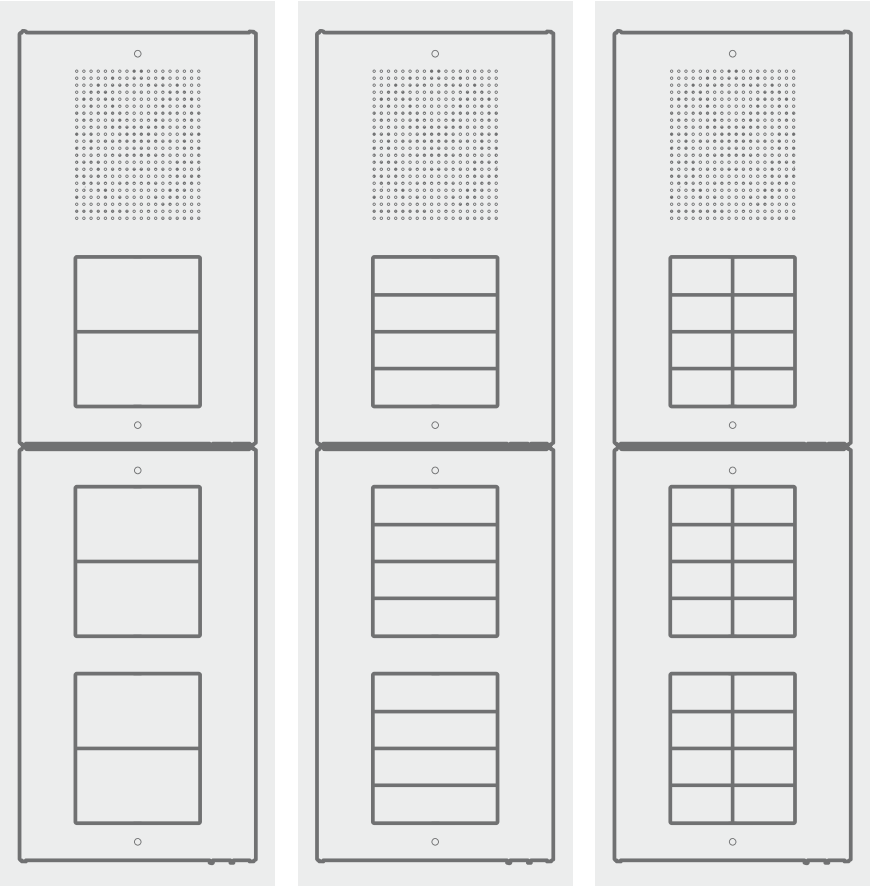

Beispiele für Konfigurationen nebeneinander horizontal

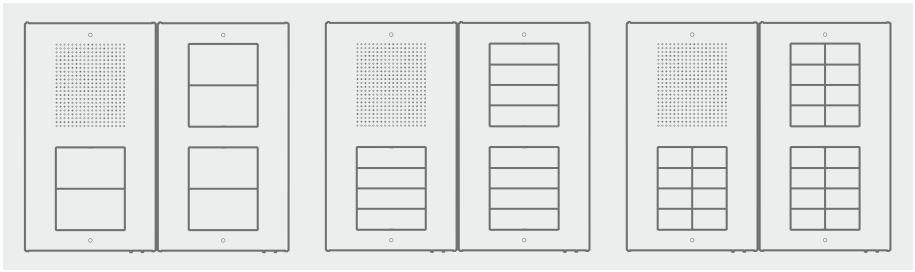

SPCA2200P
ZUSÄTZLICHE MODULE

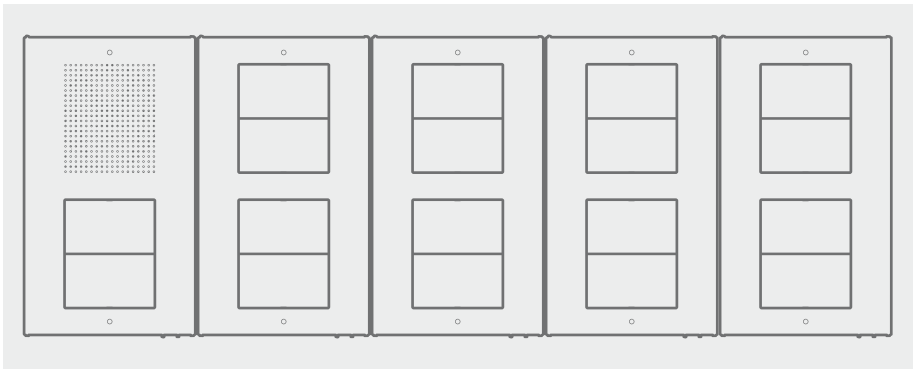

SPCA9213
EINZELTASTE

SPCA9210
2-FACH EINZELTASTE

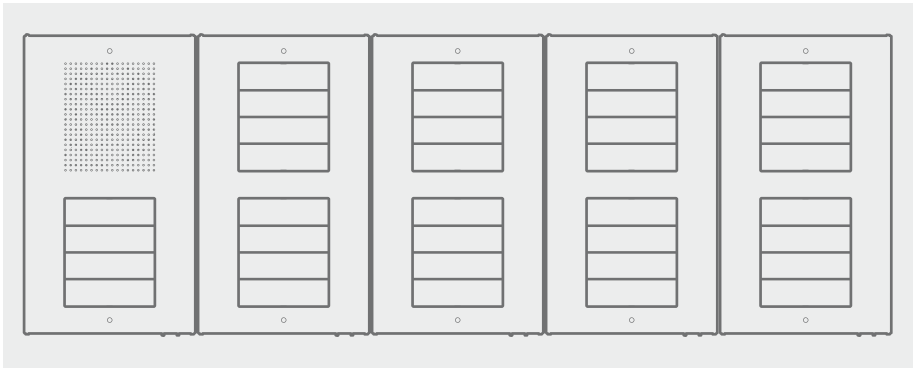

SPCA9211
4-FACH EINZELTASTE

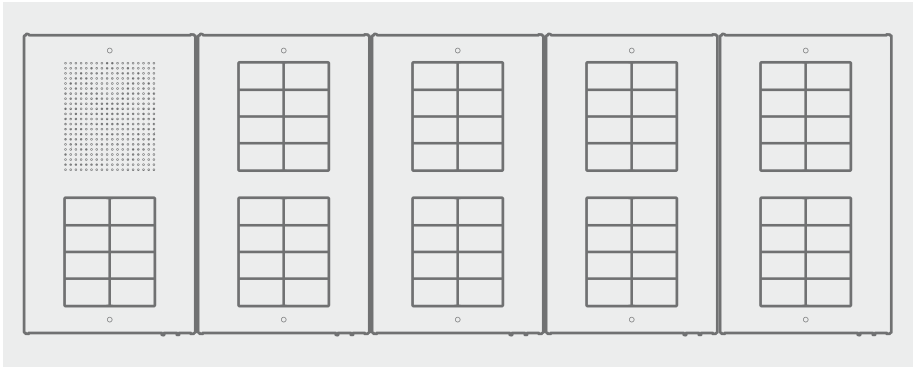

SPCA9212
4-FACH DOPPELTASTE

Jedes Modul muss die gleiche Tastenanzahl verwenden (siehe Bilder).

Building Kits **CIAO**

Türstation Ciao					Mini Handsfree Audio
1WE	**SPKCA2071**	-			-
2WE	**SPKCA2071**	-			1x **SP6751W**
3WE	**SPKCA2071**	-			2x **SP6751W**
4WE	**SPKCA2071**	-			3x **SP6751W**
5WE	**SPKCA2071**	-		1x **SPCA9212**	4x **SP6751W**
6WE	**SPKCA2071**	-		1x **SPCA9212**	5x **SP6751W**
7WE	**SPKCA2071**	-		1x **SPCA9212**	6x **SP6751W**
8WE	**SPKCA2071**	-		1x **SPCA9212**	7x **SP6751W**
9WE	**SPKCA2071**	1x **SPCA2200P**	2x **SPCA9211**		8x **SP6751W**
10WE	**SPKCA2071**	1x **SPCA2200P**	2x **SPCA9211**		9x **SP6751W**
11WE	**SPKCA2071**	1x **SPCA2200P**	2x **SPCA9211**		10x **SP6751W**
12WE	**SPKCA2071**	1x **SPCA2200P**	2x **SPCA9211**		11x **SP6751W**
13WE	**SPKCA2071**	1x **SPCA2200P**	1x **SPCA9211**	1x **SPCA9212**	12x **SP6751W**
14WE	**SPKCA2071**	1x **SPCA2200P**	1x **SPCA9211**	1x **SPCA9212**	13x **SP6751W**
15WE	**SPKCA2071**	1x **SPCA2200P**	1x **SPCA9211**	1x **SPCA9212**	14x **SP6751W**
16WE	**SPKCA2071**	1x **SPCA2200P**		1x **SPCA9212**	15x **SP6751W**
17WE	**SPKCA2071**	1x **SPCA2200P**		2x **SPCA9212**	16x **SP6751W**
18WE	**SPKCA2071**	1x **SPCA2200P**		2x **SPCA9212**	17x **SP6751W**
19WE	**SPKCA2071**	1x **SPCA2200P**		2x **SPCA9212**	18x **SP6751W**
20WE	**SPKCA2071**	1x **SPCA2200P**		2x **SPCA9212**	19x **SP6751W**

Dieses System ist bis zu 72 Teilnehmer konfigurierbar.

SPCA9213
EINZELTASTE

SPCA9210
2-FACH EINZELTASTE

SPCA9211
4-FACH EINZELTASTE

SPCA9212
8-FACH DOPPELTASTE

Anschlusspläne

Schaltplan: Audio-Türstation, Netzgerät bestehend aus einem Audio Eingang sowie einem Audio Ausgang, der beliebig aufgeteilt werden kann.

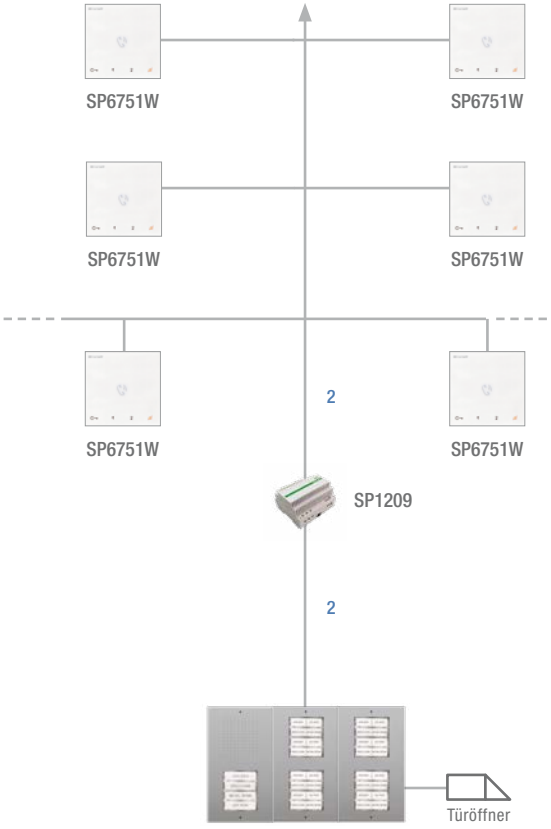

Die **QUADRA** Kits

SP8451V

KIT EINFAMILIENHAUS **QUADRA UND MINI HANDSFREE WIFI**

Art. Nr.	Menge	Beschreibung
4893M	1	AUSSENSPRECHSTELLE KIT QUADRA VIDEO 2-DRAHT
SP6741W	1	FREISPRECH-FARBMONITOR SERIE MINI HF. WI-FI SYSTEM SBTOP
SP121600	1	ABSCHLUSSWIDERSTAND SIMPLEBUS/SIMPLEBUS-KIT SYSTEM
SP1209	1	NETZTEIL KIT VIDEO 2-DRAHT
SP12142C	1	ABZWEIGKLEMME SIMPLEBUS 2 UND SIMPLEBUS-COLOUR

QUADRA mit MINI HANDSFREE		
Einfamilienhaus	Art. SP8451V	-
Zweifamilienhaus	Art. SP8451V	1 x SP6741W
Dreifamilienhaus	Art. SP8451V	2 x SP6741W
Vierfamilienhaus	Art. SP8451V	3 x SP6741W

Der MINI Wi-Fi Monitor Art. SP6741W ist in alle beliebigen Konfigurationen einer Videosprechanlage einzusetzen.
Je Wohneinheit kann ein MINI Wi-Fi als Master und 3 weitere Innensprechstellen als Slave Geräte eingesetzt werden.
Weitere technische Informationen entnehmen Sie bitte der technischen Anleitung.

Die Videosprechstelle immer zur Hand.

Comelit App

Über die Comelit-App können Sie Videotürsprechanlagen remote über das Smartphone und/oder Tablet im mobilen 3G-Netz (oder höher) verwalten. Sie können Anrufe von der Türstation annehmen, Internrufe durchführen, aufgezeichnete Videos der Türstation ansehen und das Öffnen von Toren und Türen steuern. Die Comelit-App ist kostenlos für iOS- und Android-Geräte erhältlich.

Available on the App Store

ANDROID APP ON Google play

Anschlusspläne

Standardkonfiguration

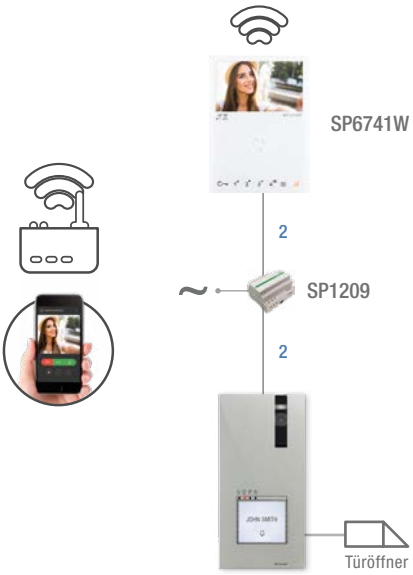

Erweiterung von Innensprechstellen

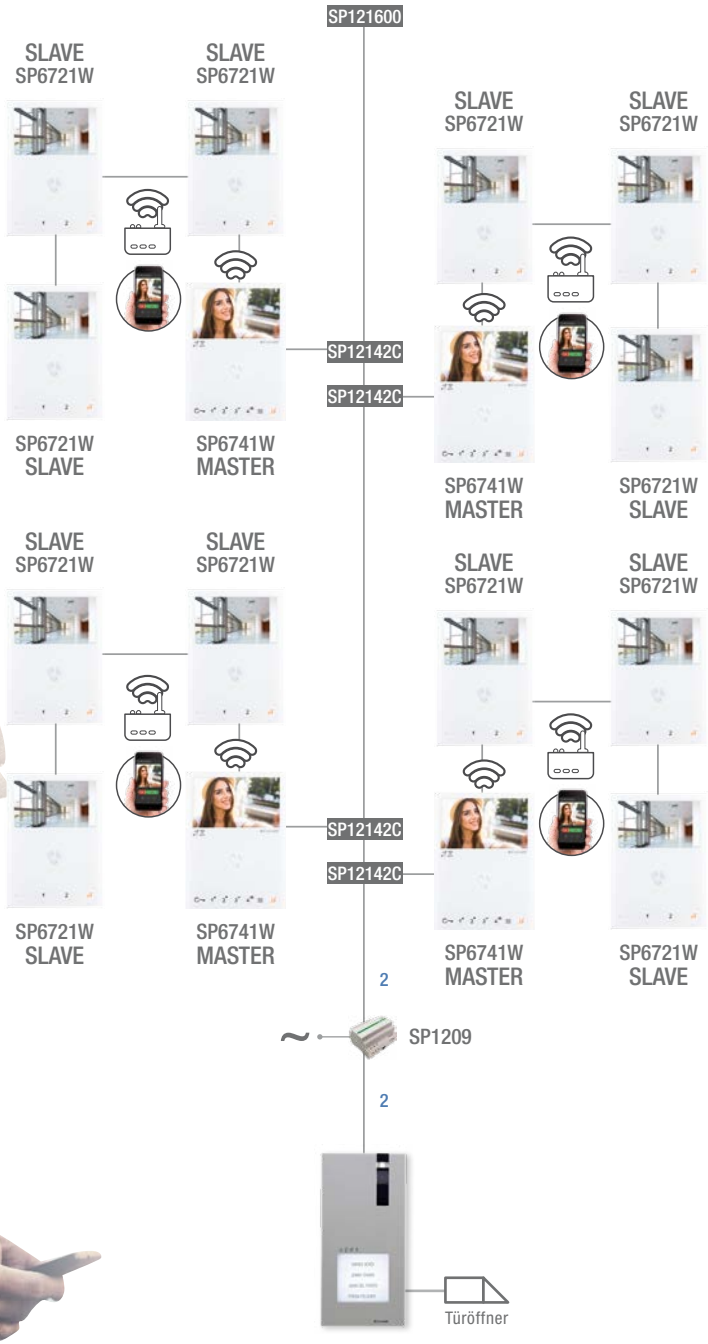

Die **QUADRA** Kits

SP8461V

KIT EINFAMILIENHAUS **QUADRA UND MINI HANDSFREE**

Art. Nr.	Menge	Beschreibung
4893M	1	AUSSENSPRECHSTELLE KIT QUADRA VIDEO 2-DRAHT
SP1209	1	NETZTEIL KIT VIDEO 2-DRAHT
SP6721W	1	FREISPRECH-FARBMONITOR SERIE MINI HF. SYSTEM SBTOP
SP12142C	1	ABZWEIGKLEMME SIMPLEBUS 2 UND SIMPLEBUS-COLOUR
SP121600	1	ABSCHLUSSWIDERSTAND SIMPLEBUS/SIMPLEBUS-KIT SYSTEM

QUADRA mit MINI HANDSFREE		
Einfamilienhaus	Art. SP8461V	-
Zweifamilienhaus	Art. SP8461V	1 x SP6721W
Dreifamilienhaus	Art. SP8461V	2 x SP6721W
Vierfamilienhaus	Art. SP8461V	3 x SP6721W

SP8461M

KIT EINFAMILIENHAUS **QUADRA UND MINI**

Art. Nr.	Menge	Beschreibung
4893M	1	AUSSENSPRECHSTELLE KIT QUADRA VIDEO 2-DRAHT
SP1209	1	NETZTEIL KIT VIDEO 2-DRAHT
SP6721W	1	FREISPRECH-FARBMONITOR SERIE MINI SYSTEM SBTOP
SP12142C	1	ABZWEIGKLEMME SIMPLEBUS 2 UND SIMPLEBUS-COLOUR
SP121600	1	ABSCHLUSSWIDERSTAND SIMPLEBUS/SIMPLEBUS-KIT SYSTEM

QUADRA mit MINI		
Einfamilienhaus	Art. SP8461M	-
Zweifamilienhaus	Art. SP8461M	1 x SP6701W
Dreifamilienhaus	Art. SP8461M	2 x SP6701W
Vierfamilienhaus	Art. SP8461M	3 x SP6701W

2 DRÄHTE

SP8461I

KIT EINFAMILIENHAUS **QUADRA UND ICONA**

Art. Nr.	Menge	Beschreibung
4893M	1	AUSSENSPRECHSTELLE KIT QUADRA VIDEO 2-DRAHT
SP1209	1	NETZTEIL KIT VIDEO 2-DRAHT
SP6601W	1	FREISPRECH-FARBMONITOR SERIE ICONA. SYSTEM SBTOP
SP611700	1	UNTERPUTZGEHÄUSE FÜR MONITOR ICONA
SP6620	1	AUFPUTZGEHÄUSE FÜR MONITOR ICONA
SP12142C	1	ABZWEIGKLEMME SIMPLEBUS 2 UND SIMPLEBUS-COLOUR
SP121600	1	ABSCHLUSSWIDERSTAND SIMPLEBUS/SIMPLEBUS-KIT SYSTEM

QUADRA mit ICONA			
Einfamilienhaus	Art. SP8461I	-	-
Zweifamilienhaus	Art. SP8461I	1 x SP6601W	1 x SP6620*
Dreifamilienhaus	Art. SP8461I	2 x SP6601W	2 x SP6620*
Vierfamilienhaus	Art. SP8461I	3 x SP6601W	3 x SP6620*

*Aufputz Ausführung

Anschlusspläne

Einteilnehmerinstallation

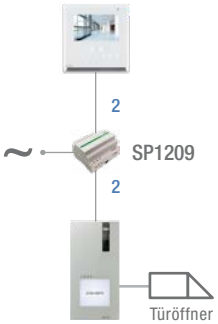

Zweiteilnehmerinstallation

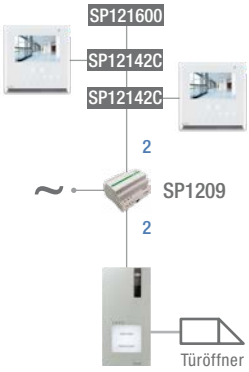

Vierteilnehmerinstallation

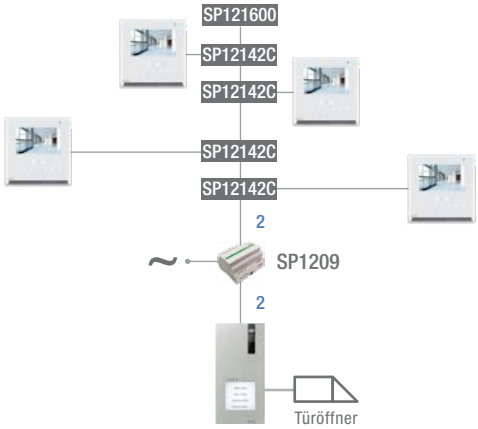

Erweiterung von Innensprechstellen

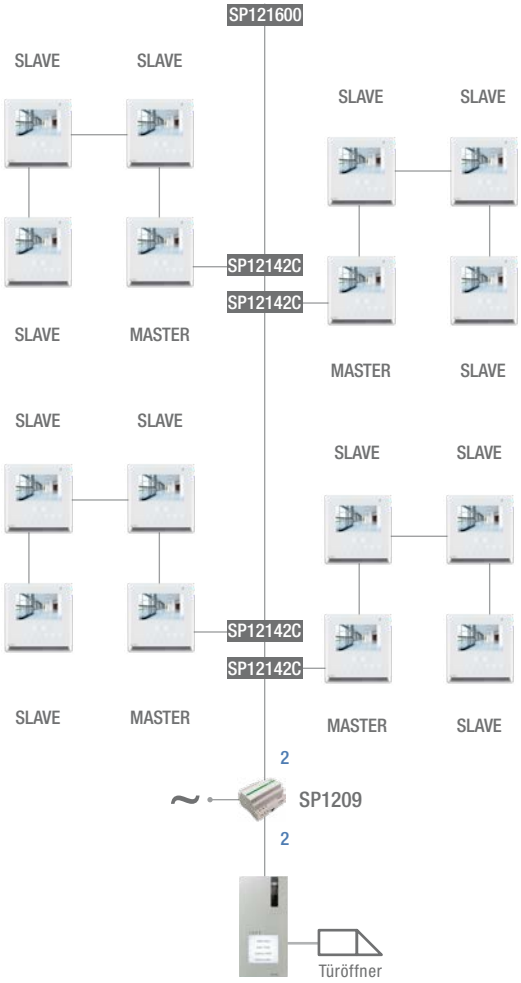

Anschlussplan für bis zu 3 Kameras

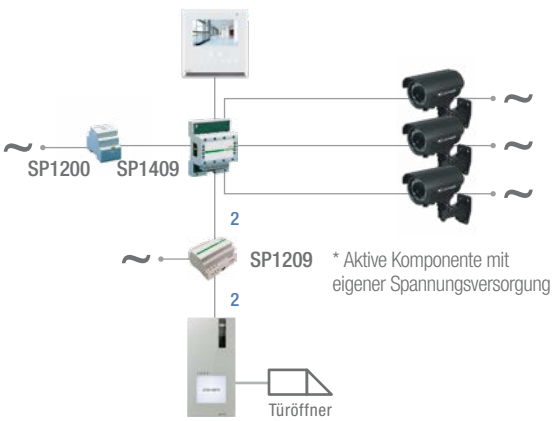

* Aktive Komponente mit eigener Spannungsversorgung

2 DRÄHTE

2 Eingänge

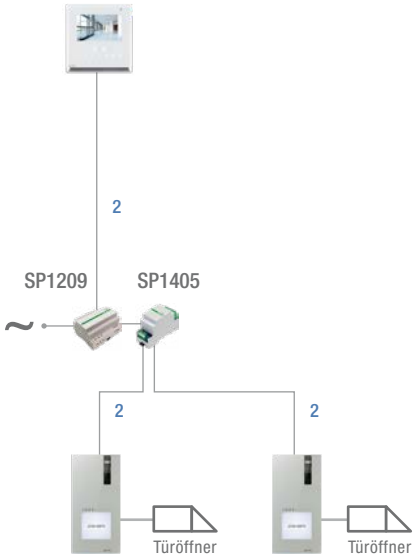

Bis zu 4 Monitore pro Teilnehmer und bis zu 4 Türstationen

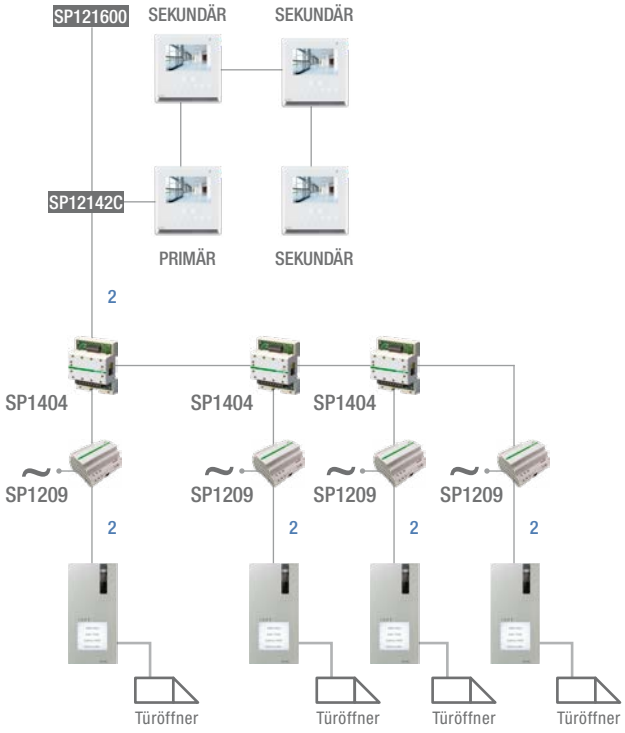

Allgemeine Verbraucher: Licht und zusätzliches Türschloss zum Beispiel

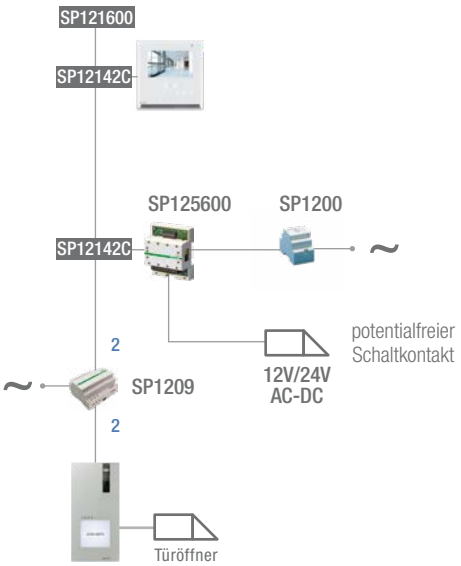

Building Kits

Basis-Kit für das reine 2-Draht-System.
Von der Außensprechstelle bis zur Innensprechstelle.

Das einfach zu installierende System für Wohnhäuser mit einer Steigleitung.
Unter Anwendung des Art. SP4840 ist das System um zusätzliche drei Steigleitungen erweiterbar.

Bis zu 100 Teilnehmer

Bis zu 4 Monitore in Parallelschaltung

1 Master-Monitor und bis zu 3 Slave-Monitore

Maximal 250 Meter zwischen der Aussen- und Innensprechstelle (abhängig von der verwendeten Leitung)

Maximal 125 Meter zwischen der Aussensprechstelle und dem Netzteil (abhängig von der verwendeten Leitung)

Maximal 125 Meter zwischen dem Netzteil und der letzten Innensprechstelle (abhängig von der verwendeten Leitung)

Building Kits - Renovierung

Neue Anlage, die auf bestehende Leitungen installiert werden kann.

Erweiterungen und Zusatzfunktionen

Relaismodul

Art. SP125600
Art. SP120000

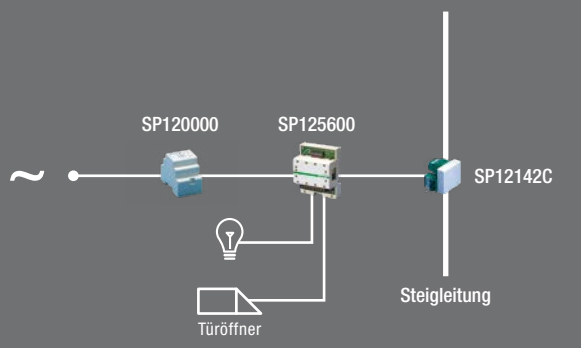

Hinzufügen:
1x Art. SP125600 Relaismodul
1x Art. SP120000 Transformator

Zusätzliche Aussensprechstelle

Art. SP1404
Art. SP1210

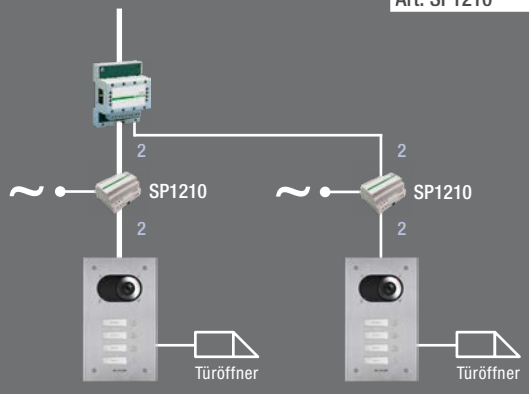

Hinzufügen:
1x Art. SP1404 digitale Signalweiche - 2-Draht-System
Türstation - siehe Artikelnummern der Zusammensetzung

Anschlusspläne

Schaltplan: Video-Türstation, Netzgerät bestehend aus einem Audio-/Video Eingang sowie einem Audio-/Video Ausgang für eine Steigleitung.

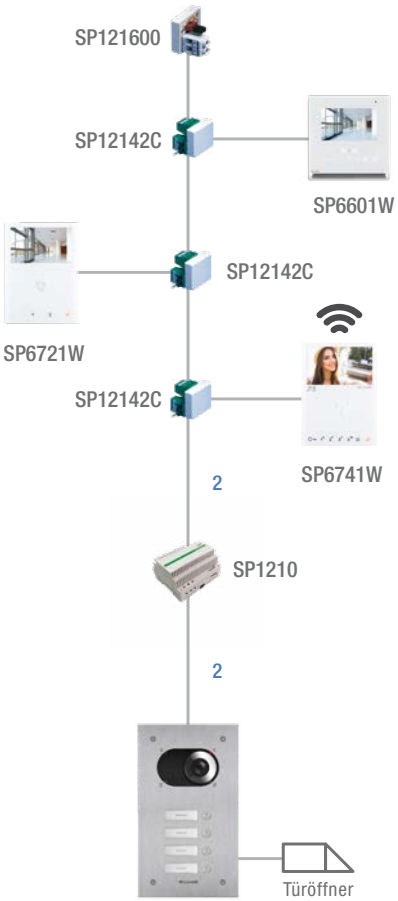

1 STEIGLEITUNG

Schaltplan: Video-Türstation, Netzgerät bestehend aus einem Audio-/Video Eingang sowie bis zu vier Audio-/Video Ausgängen für bis zu vier Steigleitungen.

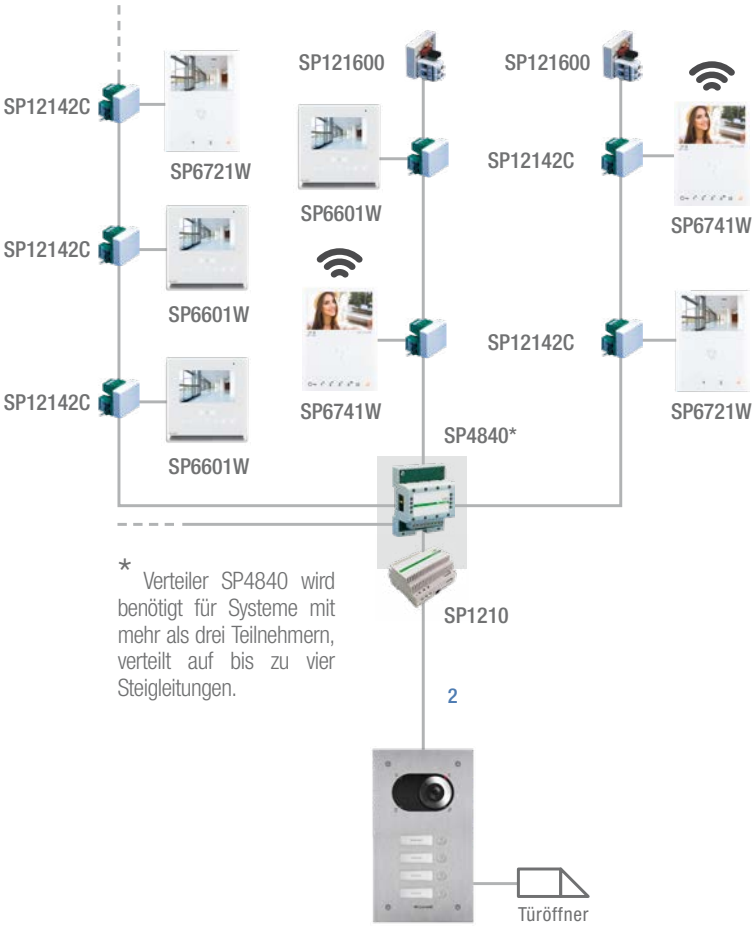

* Verteiler SP4840 wird benötigt für Systeme mit mehr als drei Teilnehmern, verteilt auf bis zu vier Steigleitungen.

BIS ZU 4 STEIGLEITUNGEN

Anschlusspläne

Schaltplan: Video-Türstation, Netzgerät bestehend aus einem Audio-/Video Eingang sowie einem Audio-/Video Ausgang für eine Steigleitung.

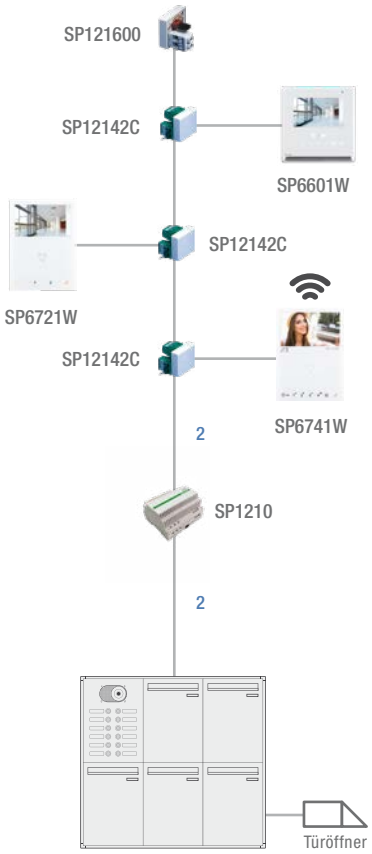

1 STEIGLEITUNG

Schaltplan: Video-Türstation, Netzgerät bestehend aus einem Audio-/Video Eingang sowie bis zu vier Audio-/Video Ausgängen für bis zu vier Steigleitungen.

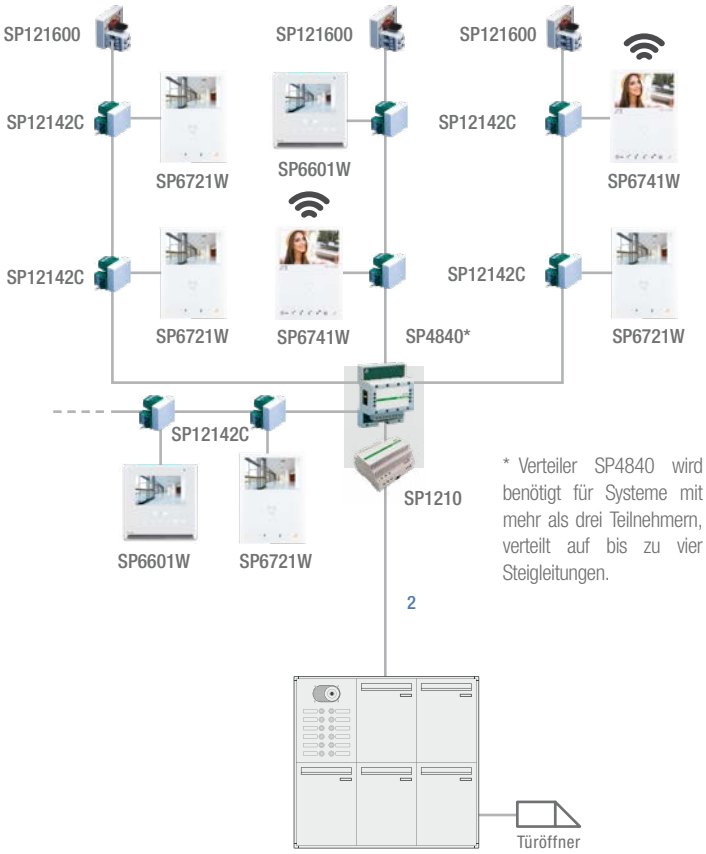

* Verteiler SP4840 wird benötigt für Systeme mit mehr als drei Teilnehmern, verteilt auf bis zu vier Steigleitungen.

BIS ZU 4 STEIGLEITUNGEN

Eventuell vorhandene Namensschildbeleuchtung ist mit einem separaten Netzgerät zu versorgen.

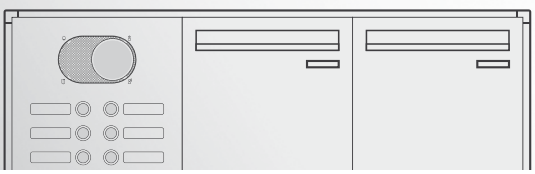

JU Briefkasten & Briefkastenanlagen
KOBLOCH®
RENZ

*Den entsprechenden Briefkastenhersteller angeben, damit Comelit mit dem Art. SP1250U integriert werden kann.

Schaltplan: Video-Türstation, Netzgerät bestehend aus einem Audio-/Video Eingang sowie einem Audio-/Video Ausgang für eine Steigleitung.

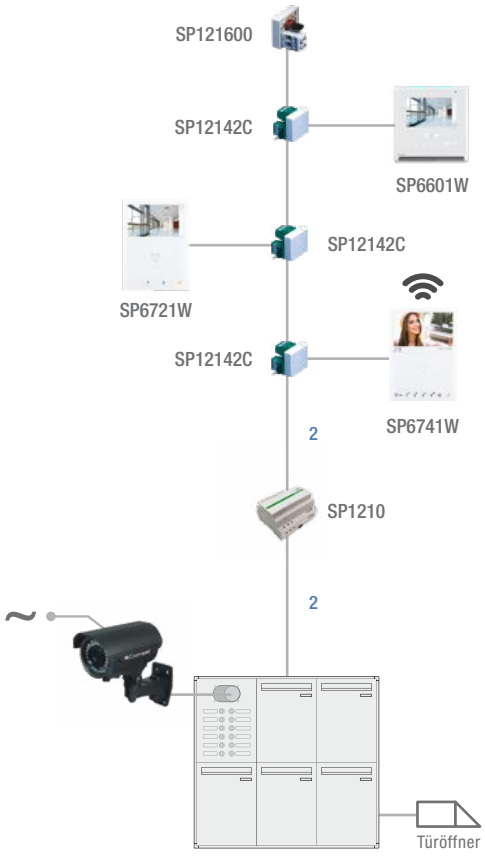

1 STEIGLEITUNG

Die CCTV Kamera muss ein analoges Videosignal herausgeben.

Schaltplan: Audio-Türstation, Netzgerät bestehend aus einem Audio Eingang sowie einem Audio Ausgang, der beliebig aufgeteilt werden kann.

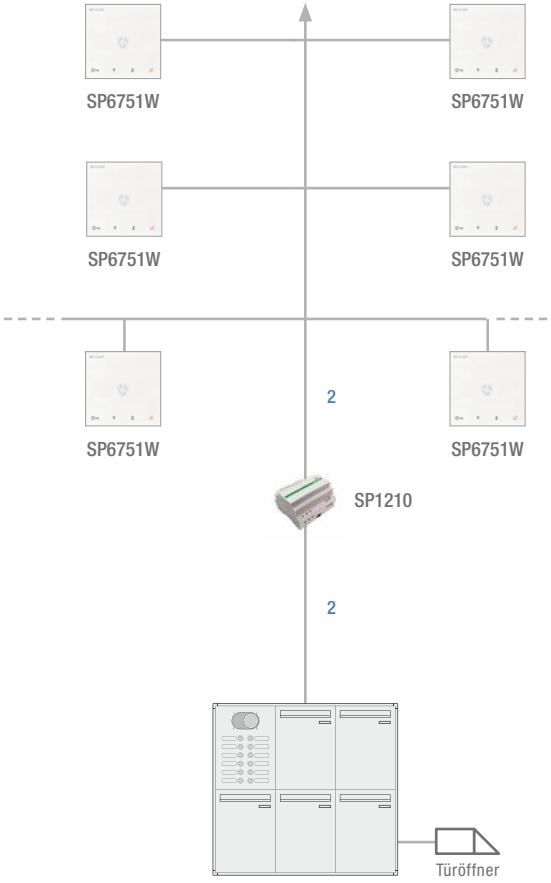

Eventuell vorhandene Namensschildbeleuchtung ist mit einem separaten Netzgerät zu versorgen.

Zur Renovierung haben Sie die Möglichkeit durch den Briefkastenhersteller eine neue Türe mit Sprechgitterausschnitt Comelit erstellen zu lassen oder Sie nutzen optional den Artikel SP1250XA für Audio- oder SP1250XV für Videoanlagen.

Einbau des Adapterbleches Art. **SP1250XV-SP1250XA**

VIDEO

Art. SP1250XV

ADAPTER FÜR A/V-EINHEIT AUF EINZELPLATTE

AUDIO

Art. SP1250XA

ADAPTER FÜR AUDIO-EINHEIT AUF EINZELPLATTE

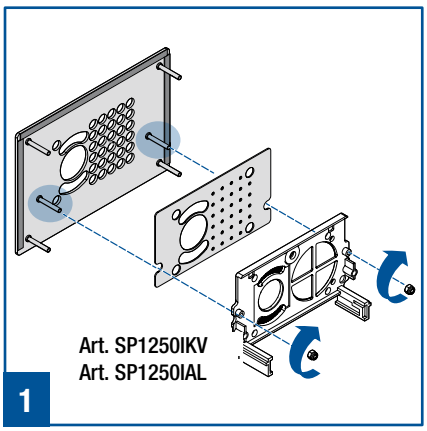

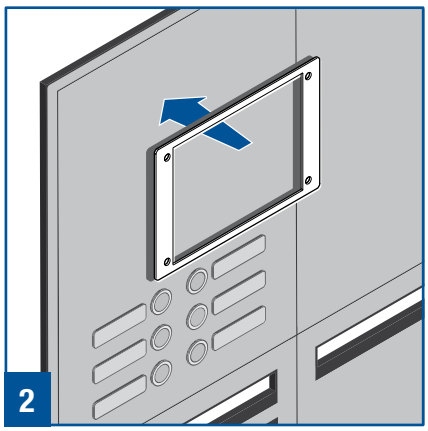

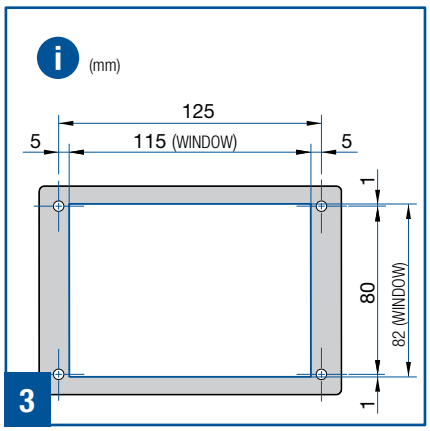

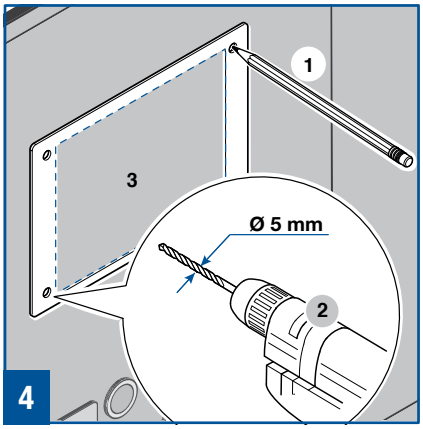

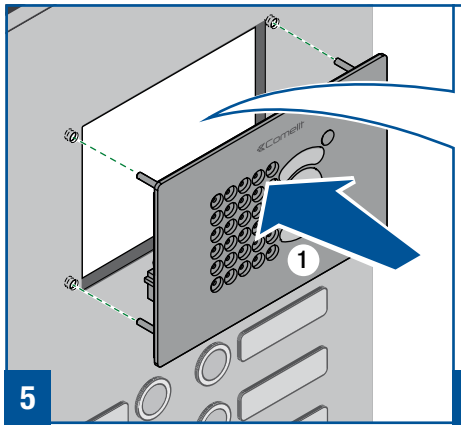

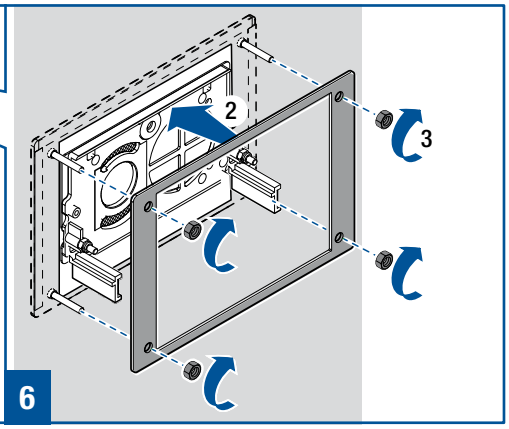

Zur Erweiterung bestehender Briefkastenanlagen mittels Adapterblech. Hiermit wird eine optimale Audiokommunikation sowie der professionelle Einbau der Comelit Systemkomponenten für eine Audio-Videoanlage erzielt. Der Ausschnitt wird durch die mitgelieferte Schablone angezeichnet und mit entsprechendem Werkzeug ausgeschnitten. Ebenfalls für reine Audioanlagen erhältlich.

Zulässige Entfernungen

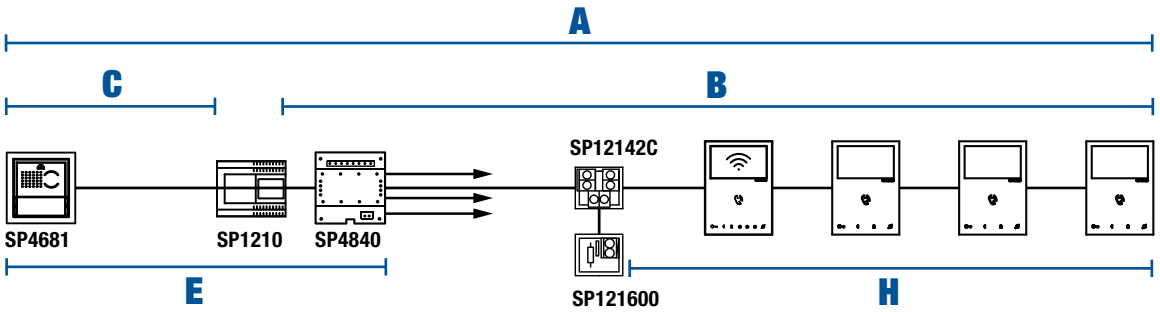

Zulässige Entfernungen für die Artikel: SP6701W(/BM), SP6701B(/BM), SP6721W (/BM), SP6801W(/BM), SP6741W(/BM)	A MAX	B MAX	C MAX	H MAX
X150315--R 2x1mm²	260 m	130 m	130 m	50 m
UTP5 cat. 5 0,2 mm² (Ø 0,5 mm AWG 24)	80 m	40 m	40 m	30 m
0,28 mm² (Ø 0,6 mm AWG 23)	100 m	50 m	50 m	30 m
0,5 mm² (Ø 0,8 mm AWG 20)	140 m	70 m	70 m	30 m
* UTP5 cat. 5 0,2 mm² (Ø 0,5 mm AWG 24) MULTI PAIR CABLE	260 m	130 m	130 m	50 m

Zulässige Entfernungen für Artikel SP6601W(/BM)	A MAX	B MAX	C MAX	H MAX
X150315--R 2x1mm	160 m	70 m	90 m	30 m
UTP5 cat. 5 0,2 mm² (Ø 0,5 mm AWG 24)	80 m	40 m	40 m	30 m
0,28 mm² (Ø 0,6 mm AWG 23)	90 m	40 m	50 m	30 m
0,5 mm² (Ø 0,8 mm AWG 20)	110 m	50 m	60 m	30 m
* UTP5 cat. 5 0,2 mm² (Ø 0,5 mm AWG 24) MULTI PAIR CABLE	240 m	120 m	120 m	60 m

Entfernungen mit Videosignalverteiler SP4840	A MAX			E MAX		
	SP6701W(/BM), SP6701B(/BM) SP6721W(/BM) MINI	SP6801W(/BM) MAXI	SP6601W(/BM) ICONA	SP6701W(/BM), SP6701B(/BM) SP6721W(/BM) MINI	SP6801W(/BM) MAXI	SP6601W(/BM) ICONA
X150315--R 2x1mm	160 m	90 m	90 m	80 m	40 m	40 m
UTP5 cat. 5 0,2 mm² (Ø 0,5 mm AWG 24)	70 m	50 m	50 m	40 m	25 m	25 m
0,28 mm² (Ø 0,6 mm AWG 23)	70 m	50 m	50 m	40 m	25 m	25 m
0,5 mm² (Ø 0,8 mm AWG 20)	70 m	50 m	50 m	40 m	25 m	25 m
* UTP5 cat. 5 0,2 mm² (Ø 0,5 mm AWG 24) MULTI PAIR CABLE	130 m	100 m	100 m	65 m	50 m	50 m

*** UTP-Kabel mit Doppeladerbündel-Anschluss: DIE IN DER ABBILDUNG ANGEGEBENEN FARBEN BEACHTEN!**

BEZEICHNUNG	HxB	VERFÜGBAR	STORE	BEST. NR.	PREG	UVP
SWITCH Panel, 1 Taste, 1-reihig	262x150mm			**SPIX0101--**	**3600**	**378,10**
SWITCH Panel, 2 Tasten, 1-reihig	262x150mm			SPIX0102--	3600	402,00
SWITCH Panel, 3 Tasten, 1-reihig	262x150mm			SPIX0103--	3600	449,10
SWITCH Panel, 4 Tasten, 1-reihig	262x150mm			**SPIX0104--**	**3600**	**496,20**
SWITCH Panel, 5 Tasten, 1-reihig	369x150mm			SPIX0105--	3600	626,30
SWITCH Panel, 6 Tasten, 1-reihig	369x150mm			SPIX0106--	3600	650,80
SWITCH Panel, 7 Tasten, 1-reihig	369x150mm			SPIX0107--	3600	697,90
SWITCH Panel, 8 Tasten, 1-reihig	369x150mm			**SPIX0108--**	**3600**	**745,00**
SWITCH Panel, 9 Tasten, 1-reihig	475x150mm			SPIX0109--	3600	821,80
SWITCH Panel, 10 Tasten, 1-reihig	475x150mm			SPIX0110--	3600	868,90
SWITCH Panel, 11 Tasten, 1-reihig	475x150mm			SPIX0111--	3600	916,00
SWITCH Panel, 12 Tasten, 1-reihig	475x150mm			**SPIX0112--**	**3600**	**963,10**
SWITCH Panel, 12 Tasten, 2-reihig	395x216mm			SPIX0212--	3600	1.052,00
SWITCH Panel, 14 Tasten, 2-reihig	395x216mm			SPIX0214--	3600	1.146,00
SWITCH Panel, 16 Tasten, 2-reihig	395x216mm			**SPIX0216--**	**3600**	**1.240,00**
SWITCH Panel, 18 Tasten, 2-reihig	395x216mm			SPIX0218--	3600	1.335,00
SWITCH Panel, 20 Tasten, 2-reihig	502x216mm			**SPIX0220--**	**3600**	**1.503,00**
SWITCH Panel, 22 Tasten, 2-reihig	502x216mm			SPIX0222--	3600	1.597,00
SWITCH Panel, 24 Tasten, 2-reihig	502x216mm			**SPIX0224--**	**3600**	**1.691,00**
SWITCH Panel, 26 Tasten, 2-reihig	502x216mm			SPIX0226--	3600	1.786,00
SWITCH Panel, 24 Tasten, 3-reihig	448x303mm			SPIX0324--	3600	1.785,00
SWITCH Panel, 27 Tasten, 3-reihig	448x303mm			SPIX0327--	3600	1.926,00
SWITCH Panel, 30 Tasten, 3-reihig	448x303mm			**SPIX0330--**	**3600**	**2.067,00**
SWITCH Panel, 33 Tasten, 3-reihig	448x303mm			SPIX0333--	3600	2.209,00
SWITCH Blindmodul, 1-reihig	129x150mm			SPIX9100--	3600	146,50
SWITCH Blindmodul, 2-reihig	129x216mm			SPIX9200--	3600	168,40
SWITCH Blindmodul, 3-reihig	129x303mm			SPIX9300--	3600	180,80
SWITCH Codetastatur, 1-reihig	129x150mm			SPIX9101--	3600	380,40
SWITCH Codetastatur, 2-reihig	129x216mm			SPIX9201--	3600	405,30
SWITCH Codetastatur, 3-reihig	129x303mm			SPIX9301--	3600	419,40
SWITCH Induktionsschleife 1-reihig, Montage oberhalb				SPIX9104--	3600	386,60
SWITCH Induktionsschleife 2-reihig, Montage oberhalb				SPIX9204--	3600	410,00
SWITCH Induktionsschleife 3-reihig, Montage oberhalb				SPIX9304--	3600	424,00
SWITCH Postschlossmodul, 1-reihig	129x150mm			**SPIX9103--**	**3600**	**180,70**
SWITCH Postschlossmodul, 2-reihig	129x216mm			**SPIX9203--**	**3600**	**202,60**
SWITCH Postschlossmodul, 3-reihig	129x303mm			**SPIX9303--**	**3600**	**215,00**
SWITCH UP-Gehäuse 1-4 Tasten, 1-reihig	237x124mm			**SPIX9150--**	**3600**	**73,57**
SWITCH UP-Gehäuse mit 5-8 Tasten, 1-reihig	343x124mm			**SPIX9151--**	**3600**	**77,22**
SWITCH UP-Gehäuse mit 9-12 Tasten, 1-reihig	449x124mm			**SPIX9152--**	**3600**	**79,98**
SWITCH UP-Gehäuse mit 12-18 Tasten, 2-reihig	370x190mm			**SPIX9153--**	**3600**	**83,61**
SWITCH UP-Gehäuse mit 20-26 Tasten, 2-reihig	476x190mm			**SPIX9154--**	**3600**	**90,87**
SWITCH UP-Gehäuse mit 24-33 Tasten, 3-reihig	476x277mm			**SPIX9155--**	**3600**	**98,15**
SWITCH UP-Gehäuse für Zusatzmodul, 1-reihig				**SPIX9156--**	**3600**	**107,60**
SWITCH UP-Gehäuse für Zusatzmodul, 2-reihig				**SPIX9157--**	**3600**	**112,30**
SWITCH UP-Gehäuse für Zusatzmodul, 3-reihig				**SPIX9158--**	**3600**	**113,80**
SWITCH AP-Gehäuse 1-4 Tasten, 1-reihig				SPIX9160--	3600	266,60
SWITCH AP-Gehäuse 5-8 Tasten, 1-reihig				SPIX9161--	3600	400,70
SWITCH AP-Gehäuse 9-12 Tasten, 1-reihig				SPIX9162--	3600	579,90
SWITCH AP-Gehäuse 12-18 Tasten, 2-reihig				SPIX9163--	3600	608,00
SWITCH AP-Gehäuse 20-26 Tasten, 2-reihig				SPIX9164--	3600	737,40
SWITCH AP-Gehäuse 24-33 Tasten, 3-reihig				SPIX9165--	3600	1.129,00
SWITCH AP-Gehäuse für Zusatzmodul, 1-reihig				SPIX9160A-	3600	526,90
SWITCH AP-Gehäuse für Zusatzmodul, 1-reihig				SPIX9161A-	3600	615,80

BEZEICHNUNG	VERFÜGBAR	STORE	BEST. NR.	PREG	UVP
SWITCH AP-Gehäuse für Zusatzmodul, 1-reihig			SPIX9162A-	3600	894,90
SWITCH AP-Gehäuse für Zusatzmodul, 2-reihig			SPIX9163A-	3600	908,90
SWITCH AP-Gehäuse für Zusatzmodul, 2-reihig			SPIX9164A-	3600	1.112,00
SWITCH AP-Gehäuse für Zusatzmodul, 3-reihig			SPIX9165A-	3600	1.431,00
SWITCH Montagerahmen für Lautsprecher- und Kameramodule			SP1250U---	3600	87,89
SWITCH Taste mit Namensschild, Master			SP3061M---	3600	123,00
SWITCH Taste mit Namensschild, Slave			SP3061S---	3600	69,83
Audio-Set CIAO-MINI HANDSFREE, 2-Drahtsystem	✓		**SPKCA2071-**	**3600**	**458,60**
CIAO Außenstelle inklusive Lautsprecher, Simplebus 2			SPCA2100P-	3600	358,80
CIAO Tastenmodul, Simplebus 2			SPCA2200P-	3600	185,00
CIAO Tasteneinsatz 1 Taste			SPCA9213--	3600	9,65
CIAO Tasteneinsatz 2 Tasten			SPCA9210--	3600	6,41
CIAO Tasteneinsatz 4 Tasten			SPCA9211--	3600	12,86
CIAO Tasteneinsatz 8 Tasten			SPCA9212--	3600	12,86
Sprechanlagen SET, QUADRA/MINI HANDSFREE WIFI, für Simplebus	✓		**SP8451V---**	**3600**	**995,80**
1-4 Familien Sprechanlagen Set, QUADRA/ICONA	✓	✓	**SP8461I---**	**3600**	**1.082,00**
1-4 Familien Sprechanlagen Set, QUADRA/MINI	✓		**SP8461M---**	**3600**	**732,40**
1-4 Familien Sprechanlagen Set, QUADRA/MINI HANDSFREE	✓	✓	**SP8461V---**	**3600**	**778,00**
MINI HANDSFREE WIFI 4,3" Farbmonitor, weiß, für Simplebus	✓		**SP6741W---**	**3600**	**610,50**
MINI HANDSFREE 4,3" Farbmonitor, weiß, für SBC Systeme	✓	✓	**SP6721W---**	**3600**	**409,30**
ICONA Monitor weiß 4,3"	✓	✓	**SP6601W---**	**3600**	**550,30**
MINI 4,3" Farbmonitor, weiss, für SBC Systeme	✓	✓	**SP6701W---**	**3600**	**360,60**
MINI Audio Handsfree für SimpleBus2, weiß	✓	✓	**SP6750W---**	**3600**	**80,50**
MINI Audio Handsfree für SP1621, SimpleBus 2,CIAO,weiß	✓		**SP6751W---**	**3600**	**69,14**
Lautsprechermodul 2-Draht für Simplebus 2	✓		**SP1621----**	**3600**	**216,30**
2-Draht Netzteil, 110 - 240 VAC/2 x 34 VDC	✓	✓	**SP1210----**	**3600**	**203,00**
Lautsprechermodul, Simplebus, IKALL	✓	✓	**SP162200--**	**3600**	**175,40**
Lautsprechermodul für externe Farb-Kamera, Simplebus, IKALL			SP1622VC--	3600	965,70
Lautsprechereinheit für IKALL/IKALL METAL/VANDALCOM, VIP			SP1682----	3600	825,50
Simplebus Audio/Video Einheit mit Farbkamera für IKALL	✓	✓	**SP4680C0--**	**3600**	**902,60**
Simplebus Audio/Video Einheit mit Farbkamera	✓	✓	**SP4681----**	**3600**	**865,20**
HD-Farbkameraeinheit für IKALL/IKALL METAL/VANDALCOM, VIP	✓		**SP4682HD--**	**3600**	**1.151,00**
Mixer für Simplebus 2 Color (8 TE)	✓		**SP4888C0--**	**3600**	**484,50**
Modul zur Einbindung von ext. Kameras bei 2-Draht Systemen			SP1409----	3600	423,90
Umschalterelais bei mehreren 2-Draht Außenstellen	✓	✓	**SP1404----**	**3600**	**256,00**
Umschalterelais bei Verwendung von 2 Quadra Außenstellen	✓		**SP1405----**	**3600**	**216,30**
Videoverteiler für Videoanlagen System Simplebus 2-Draht	✓		**SP4840----**	**3600**	**145,00**
Digitales Relais für Simplebus	✓	✓	**SP125600--**	**3600**	**243,70**
Abzweigstück für Simplebus 2 Farbe	✓		**SP12142C--**	**3600**	**23,32**
Endwiderstand Simplebus			SP121600--	3600	18,15
Netzgerät für QUADRA SET 230VAC 30VDC			SP1209----	3600	101,30
Trafo 10VA (für 1224 Umschaltrelais/Begeh Zutrittssystem)	✓	✓	**SP120000--**	**3600**	**55,40**
Montagerahmen für Kameramodul in Kombination mit SP1250XV---	✓		**SP1250IKV-**	**3600**	**57,43**
Adapterplatte Video für Briefkastenintegration	✓		**SP1250XV---**	**3600**	**176,20**
Montagerahmen für Lautsprechermodul in Kombination mit SP1250XA---	✓		**SP1250IAL-**	**3600**	**67,16**
Adapterplatte Audio für Briefkastenintegration	✓		**SP1250XA---**	**3600**	**176,20**

Die angegebenen Preisinformationen sind unverbindliche Schrack Technik Preisempfehlungen (UVP) in EUR exkl. MWSt., gültig ab sofort und ersetzen alle bisherigen Preisangaben für die darin enthaltenen Bestellnummern. PREG ist die Angabe der Preisgruppe die dem jeweiligen Artikel zugordnet ist. Alle UVP und PREG Angaben sind gültig bis auf Widerruf bzw. bis Erscheinen eines Folgekataloges oder einer neuen Preisliste. Eine Änderung der in dieser Preisliste angegebenen Daten und Preise bleibt jederzeit vorbehalten.

Irrtümer und Satzfehler im Text, Abbildungen bzw. Änderungen der Produktpalette in technischer Ausführung vorbehalten.

DAS UNTERNEHMEN

ZENTRALE

SCHRACK TECHNIK GMBH
Seybelgasse 13, 1230 Wien
TEL +43(0)1/866 85-5900
FAX +43(0)1/866 85-98800
E-MAIL info@schrack.at

SCHRACK TECHNIK ENERGIE GMBH
Seybelgasse 13, 1230 Wien
TEL +43(0)1/866 85-5058
E-MAIL energie@schrack.com

ÖSTERREICHISCHE NIEDERLASSUNGEN

KÄRNTEN
Ledererstraße 3
9020 Klagenfurt
TEL +43(0)463/333 40-0
FAX +43(0)463/333 40-15
E-MAIL klagenfurt@schrack.com

OBERÖSTERREICH
Franzosenhausweg 51b
4030 Linz
TEL +43(0)732/376 699-0
FAX +43(0)732/376 699-5151
E-MAIL linz@schrack.com

SALZBURG
Bachstraße 59-61
5023 Salzburg
TEL +43(0)662/650 640-0
FAX +43(0)662/650 640-26
E-MAIL salzburg@schrack.com

STEIERMARK, BURGENLAND
Kärntnerstraße 341
8054 Graz
TEL +43(0)316/283 434-0
FAX +43(0)316/283 434-64
E-MAIL graz@schrack.com

TIROL
Richard Bergerstraße 12
6020 Innsbruck
TEL +43(0)512/392 580-5300
FAX +43(0)512/392 580-5350
E-MAIL innsbruck@schrack.com

VORARLBERG
Wallenmahd 23
6850 Dornbirn
TEL +43(0)5572/238 33-0
FAX +43(0)5572/238 33-5514
E-MAIL dornbirn@schrack.com

WIEN, NIEDERÖSTERREICH, BURGENLAND
Seybelgasse 13
1230 Wien
TEL +43(0)1/866 85-5700
FAX +43(0)1/866 85-98805
E-MAIL wien@schrack.com

SCHRACK TOCHTERGESELLSCHAFTEN

BELGIEN
SCHRACK TECHNIK B.V.B.A
Twaalfapostelenstraat 14
BE-9051 St-Denijs-Westrem
TEL +32 9/384 79 92
FAX +32 9/384 87 69
E-MAIL info@schrack.be

BOSNIEN-HERZEGOWINA
SCHRACK TECHNIK BH D.O.O.
Put za aluminijski kombinat bb
BH-88000 Mostar
TEL +387/36 352 895
FAX +387/36 352 893
E-MAIL schrack@schrack.ba

BULGARIEN
SCHRACK TECHNIK EOOD
Prof. Tsvetan Lazarov 162
Druzhba - 2
BG-1582 Sofia
TEL +359 2/890 79 13
FAX +359 2/890 79 30
E-MAIL sofia@schrack.bg

DEUTSCHLAND
SCHRACK TECHNIK GMBH
Thomas-Wimmer-Ring 17
D-80539 München
TEL +49 89/999 533 900
FAX +49 89/999 533 902
E-MAIL info@schrack-technik.de

KROATIEN
SCHRACK TECHNIK D.O.O.
Zavrtnica 17
HR-10000 Zagreb
TEL +385 1/605 55 00
FAX +385 1/605 55 66
E-MAIL schrack@schrack.hr

POLEN
SCHRACK TECHNIK POLSKA SP.ZO.O.
ul. Staniewicka 5
PL-03-310 Warschau
TEL +48 22/205 31 00
FAX +48 22/205 31 01
E-MAIL kontakt@schrack.pl

RUMÄNIEN
SCHRACK TECHNIK SRL
B-dul Iuliu Maniu nr 453-457, sect. 6
RO-061101 Bukarest
TEL +40 21/317 02 35 42
FAX +40 21/317 02 62
E-MAIL bucuresti@schrack.ro

SERBIEN
SCHRACK TECHNIK D.O.O.
Bulevar Peka Dapčevića 42
RS-11000 Belgrad
TEL +38 1/11 309 2600
FAX +38 1/11 309 2620
E-MAIL office@schrack.rs

SLOWAKEI
SCHRACK TECHNIK S.R.O.
Ivanská cesta 10/C
SK-82104 Bratislava
TEL +421 (02)/491 081 01
FAX +421 (02)/491 081 99
E-MAIL info@schrack.sk

SLOWENIEN
SCHRACK TECHNIK D.O.O.
Pameče 175
SLO-2380 Slovenj Gradec
TEL +38 6/2 883 92 00
FAX +38 6/2 884 34 71
E-MAIL schrack.sg@schrack.si

TSCHECHIEN
SCHRACK TECHNIK SPOL. SR.O.
Dolnomecholupska 2
CZ-10200 Prag 10 – Hostivar
TEL +420 (0)2/810 08 264
FAX +420 (0)2/810 08 462
E-MAIL praha@schrack.cz

UNGARN
SCHRACK TECHNIK KFT.
Vidor u. 5
H-1172 Budapest
TEL +36 1/253 14 01
FAX +36 1/253 14 91
E-MAIL schrack@schrack.hu
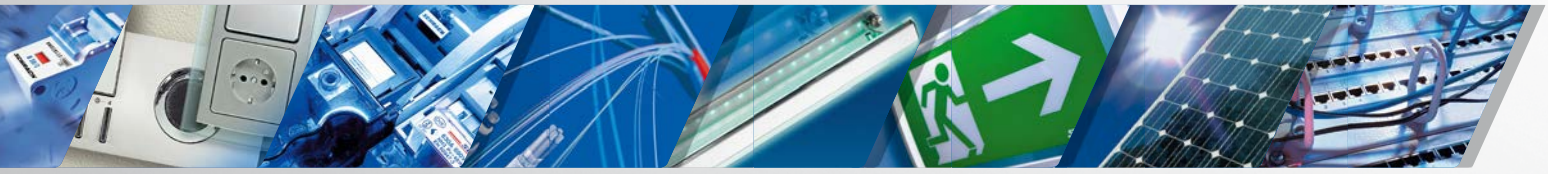
WWW.SCHRACK.AT