Obudowy kompaktowe KC

WYGODNE ZAKUPY ONLINE!

w biurze, jak i w podróży z aplikacji Live Phone

INFORMACJA O DOSTĘPNOŚCI PRODUKTÓW

z Centrum Logistycznego w Warszawie

z Centrum Dystrybucyjnego w Achau

w SCHRACK STORE

www.schrack.pl

ENERGIA / PRZEMYSŁ / BUDOWNICTWO / BEZPIECZEŃSTWO / DANE / KABLE / OŚWIETLENIE / FOTOWOLTAIKA

Get Ready. ***Get Schrack.***

Schrack Design

Proste i szybkie projektowanie

Schrack Design wspiera proces projektowania oferując dużą liczbę funkcji i jednocześnie prostotę użytkowania. Obok tworzenia schematów i widoków elewacji użytkownik ma możliwość **weryfikacji przyrostu temperatury rozdzielnic**, według standardu IEC TR 60890 i zgodnie z normą **PN-EN 61439** (do 1600A).

Obudowy kompaktowe KC

Obudowy kompaktowe KC ..... Strona 4

Akcesoria do obudów kompaktowych KC

Cokoły ..... Strona 10
Płyty montażowe ..... Strona 11
Drzwi pełne ..... Strona 13
Drzwi przeszklone ..... Strona 13
Krańcówka drzwi ..... Strona 14
Ogranicznik otwarcia drzwi ..... Strona 14
Wkładki zamka ..... Strona 15
Profile zatrzaskowe, montażowe i dużego obciążenia ..... Strona 16
Profile montażowe 19“ ..... Strona 19
Płyty dławicowe ..... Strona 22
Ramy adapterowe do systemu Moduł 2000, do KC ..... Strona 24

Systemy wentylacji i oświetlenia do obudów

Termostaty ..... Strona 28
Higrostaty i higrostaty z termostatem ..... Strona 30
Wentylatory i kratki wentylacyjne ..... Strona 32
Grzałki ..... Strona 34
Grzałki z wentylatorem ..... Strona 36
Grzałki miniaturowe ..... Strona 38
Systemy wentylacji i oświetlenia do obudów ..... Strona 40

Informacje techniczne

Obliczanie strat cieplnych ..... Strona 43

Obudowy kompaktowe KC - blacha stalowa, RAL 7035

Seria KC

KC206040

KC206040

KC201242

KC201242

IP55 IK10

Schrack Info

- **Materiał**: Korpus: galwanizowana blacha stalowa 1.5 mm. Drzwi pojedyncze i podwójne: blacha stalowa 2 mm
- **Płyta montażowa**: galwanizowana blacha stalowa 3 mm. Podwójnie zaginana, zamontowana w obudowie, regulacja głębokości co 25 mm z uchwytem ACMPD002

  W celu ułatwienia instalacji płyty montażowej zalecane jest użycie profili montażowych ACCLT300 (dla głębokości 300 mm), ACCLT400 (dla głębokości 400 mm) i ACCLT500 (dla głębokości 500 mm). W tym celu należy umieścić profil na płycie dolnej obudowy, po zainstalowaniu płyty montażowej profil może zostać usunięty i wykorzystany w kolejnej obudowie
- **Płyta dolna**: galwanizowana blacha stalowa 1 mm, podzielona na dwie części
- **Rama**: zginany i spawany profil z układem otworów co 25mm zgodnie z DIN 43660. Zintegrowany układ wewnętrznych otworów
- **Drzwi**: w obudowach jednodrzwiowych drzwi montowane są na czterech dwustronnych zawiasach - otwierane na prawą stronę (zawiasy po prawej stronie). Drzwi otwierane na lewą stronę (zawiasy po lewej stronie) należy zamawiać oddzielnie. W obudowach dwudrzwiowych zawiasy nie mogą być zamienione

  Wszystkie drzwi zawierają profile montażowe z układem otworów co 25mm. Lewe skrzydło posiada oddzielną, 3-punktową blokadę
- **System zamykania drzwi**: zamek 4-punktowy z uchwytem klamkowym i dwupiórową 5 mm wkładką DIN (DDB). Wkładka standardowa może zostać wymieniona na wkładkę półcylindryczną (DIN) lub inną z dostępnego asortymentu. Drzwi podwójne posiadają wewnętrzną dźwignię blokującą z lewej strony
- **Ściana tylna**: montaż z użyciem śrub M6 typu torx. Istnieje możliwość zainstalowania dodatkowych drzwi zamiast ściany tylnej. Dla obudowy o szerokości 1600 mm ściana tylna jest podzielona
- **Płyta górna**: demontowalna
- **Uziemienie**: wszystkie części obudowy są uziemione przez konstrukcję oraz posiadają oddzielny trzpień uziemiający
- **Stopień ochrony**: drzwi pojedyncze i podwójne IP55
- **Odporność na udary**: IK10
- **Wykończenie**: malowanie proszkowe
- **Kolor**: RAL7035 (jasnoszary)
- **Dostawa obejmuje**: obudowę z drzwiami, ścianę tylną, płytę górną, płytę dolną, płytę montażową z uchwytami montażowymi do pozycji najbliżej ściany tylnej, trzpienie uziemiające. Dostarczana na palecie o szerokości równej szerokości obudowy

Obudowy kompaktowe KC - blacha stalowa, RAL 7035

Nr katalogowy: KC

K	C	2	0	8	0	4	0

Obudowa kompaktowa

Wysokość np. 2000 mm = 20

Szerokość np. 800 mm = 80

Głębokość np. 400 mm = 4

Konstrukcja

0 = Drzwi pojedyncze z płytą montażową

1 = Drzwi pojedyncze bez płyty montażowej

2 = Drzwi podwójne z płytą montażową

3 = Drzwi podwójne bez płyty montażowej

Obudowy kompaktowe KC - blacha stalowa, RAL 7035

Wymiary obudowy kompaktowej KC - drzwi pojedyncze (mm)

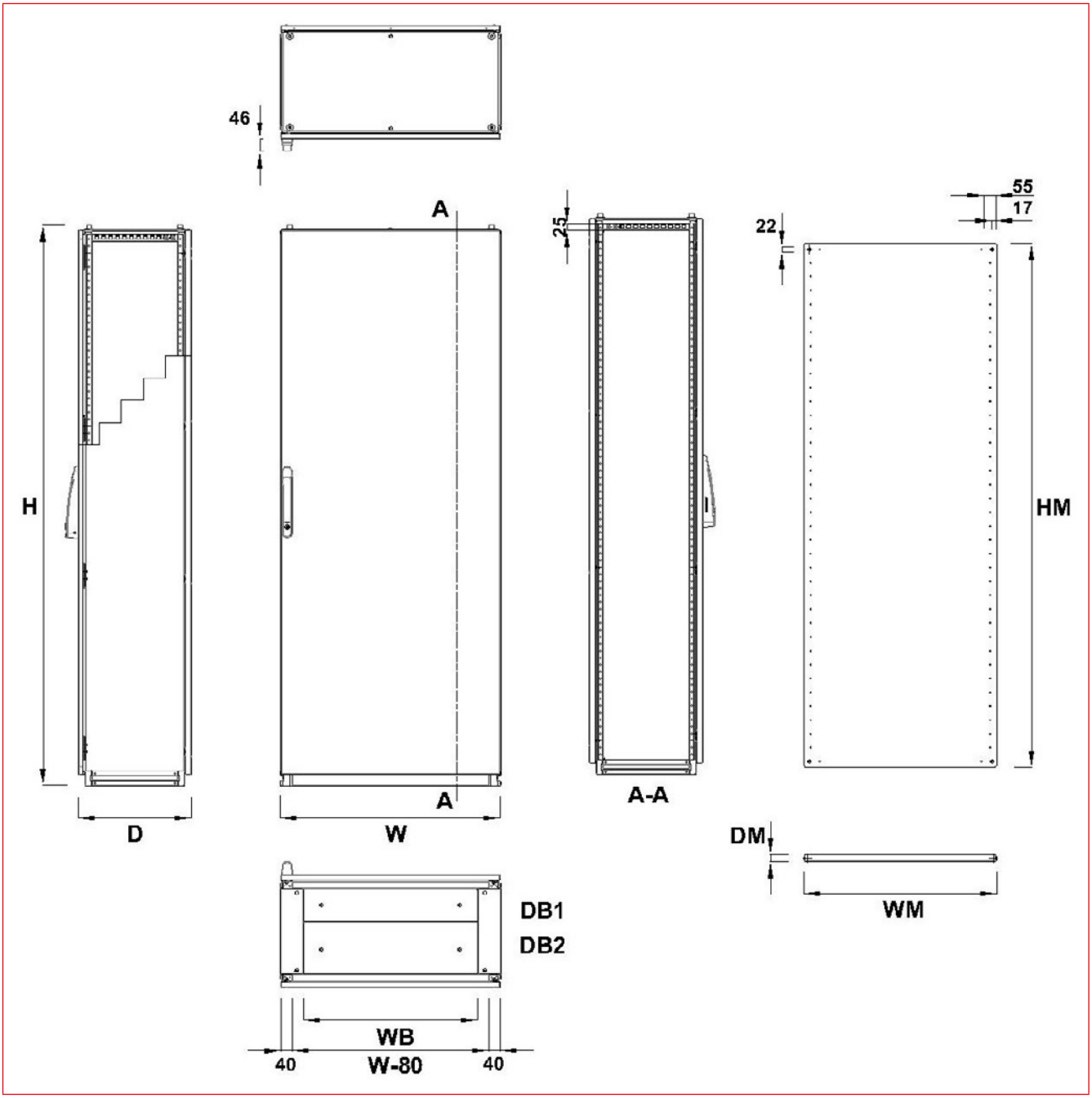

Obudowy kompaktowe KC - blacha stalowa, RAL 7035

Obudowy kompaktowe KC - drzwi pojedyncze

Nr katalogowy	Wymiary (mm)			Grubość blachy (mm)			Płyta dolna (mm)				Płyta montażowa (mm)			Waga (kg)	Moc strat (W)*
	W	S	G	Korpus	Drzwi	Płyta montażowa	Ilość sztuk	WB	DB1	DB2	HM	WM	DM		
Z płytą montażową															
KC146030	1400	600	300	1.5	2	3	2	430	120	90	1291	497	3	86	420
KC146040	1400	600	400	1.5	2	3	2	430	190	120	1291	497	3	87	485
KC166040	1600	600	400	1.5	2	3	2	430	190	120	1491	497	3	93	545
KC168030	1600	800	300	1.5	2	3	2	630	120	90	1491	697	3	106	576
KC168040	1600	800	400	1.5	2	3	2	630	190	120	1491	697	3	113	653
KC161030	1600	1000	300	1.5	2	3	2	830	120	90	1491	897	3	123	678
KC161040	1600	1000	400	1.5	2	3	2	830	190	120	1491	897	3	131	761
KC186040	1800	600	400	1.5	2	3	2	430	190	120	1691	497	3	100	605
KC188030	1800	800	300	1.5	2	3	2	630	120	90	1691	697	3	109	640
KC188040	1800	800	400	1.5	2	3	2	630	190	120	1691	697	3	124	724
KC181040	1800	1000	400	1.5	2	3	2	830	190	120	1691	897	3	142	842
KC206030	2000	600	300	1.5	2	3	2	430	120	90	1891	497	3	104	580
KC206040	2000	600	400	1.5	2	3	2	430	190	120	1891	497	3	111	665
KC208030	2000	800	300	1.5	2	3	2	630	120	90	1891	697	3	124	704
KC208040	2000	800	400	1.5	2	3	2	630	190	120	1891	697	3	133	795
KC208050	2000	800	500	1.5	2	3	2	630	235	175	1891	697	3	143	886
KC201040	2000	1000	400	1.5	2	3	2	830	190	120	1891	897	3	159	924
Bez płyty montażowej															
KC188041	1800	800	400	1.5	2	-	2	630	190	120	-	-	-	99	724
KC208041	2000	800	400	1.5	2	-	2	630	190	120	-	-	-	107	795

*Maksymalna moc strat przy montażu naściennym, przy ΔT = 35K, dla pojedynczej obudowy. Dokładne informacje na stronie 43.

Obudowy kompaktowe KC - blacha stalowa, RAL 7035

Wymiary obudowy kompaktowej KC - drzwi podwójne (mm)

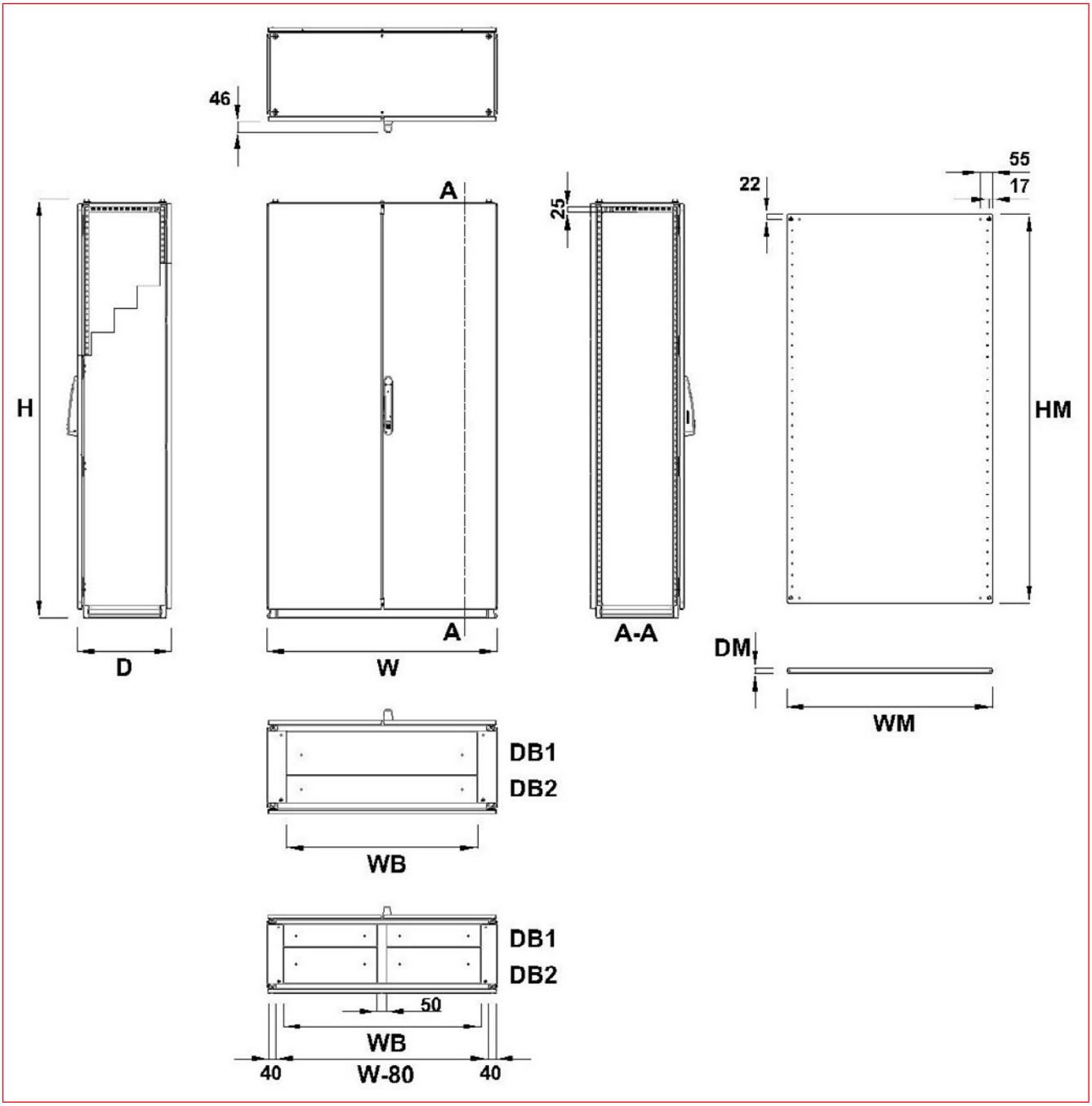

Obudowy kompaktowe KC - drzwi podwójne

Nr katalogowy	Wymiary (mm)			Grubość blachy (mm)			Płyta dolna (mm)				Płyta montażowa (mm)			Waga (kg)	Moc strat (W)*
	W	S	G	Korpus	Drzwi	Płyta montażowa	Ilość sztuk	WB	DB1	DB2	HM	WM	DM		
Z płytą montażową															
KC161032	1600	1000	300	1.5	2	3	2	830	120	90	1491	897	3	127	678
KC161242	1600	1200	400	1.5	2	3	2	1030	190	120	1491	1097	3	163	869
KC181042	1800	1000	400	1.5	2	3	2	830	190	120	1691	897	3	146	842
KC181242	1800	1200	400	1.5	2	3	2	1030	190	120	1691	1097	3	175	961
KC181642	1800	1600	400	1.5	2	3	2	1430	190	120	(2x) 1691	(2x) 697	(2x) 3	234	1198
KC201042	2000	1000	400	1.5	2	3	2	830	190	120	1891	897	3	157	924
KC201052	2000	1000	500	1.5	2	3	2	830	235	175	1891	897	3	196	1020
KC201242	2000	1200	400	1.5	2	3	2	1030	190	120	1891	1097	3	188	1053
KC201252	2000	1200	500	1.5	2	3	2	1030	235	175	1891	1097	3	235	1155
KC201642	2000	1600	400	1.5	2	3	2	1430	190	120	(2x) 1891	(2x) 697	(2x) 3	251	1312
KC201652	2000	1600	500	1.5	2	3	2	1430	235	175	(2x) 1891	(2x) 697	(2x) 3	260	1425
Bez płyty montażowej															
KC201043	2000	1000	400	1.5	2	-	2	830	190	120	-	-	-	128	924

*Maksymalna moc strat przy montażu naściennym, przy ΔT = 35K, dla pojedynczej obudowy. Dokładne informacje na stronie 43.

Obudowy kompaktowe KC - blacha stalowa, RAL 7035

OPIS	DOSTĘPNOŚĆ	STORE	NR KAT.
Jednodrzwiowe z płytą montażową			
W=1400 S=600 G=300 mm			KC146030
W=1400 S=600 G=400 mm			**KC146040**
W=1600 S=600 G=400 mm			**KC166040**
W=1600 S=800 G=300 mm			**KC168030**
W=1600 S=800 G=400 mm			**KC168040**
W=1600 S=1000 G=300 mm			**KC161030**
W=1600 S=1000 G=400 mm			**KC161040**
W=1800 S=600 G=400 mm			**KC186040**
W=1800 S=800 G=300 mm			**KC188030**
W=1800 S=800 G=400 mm			**KC188040**
W=1800 S=1000 G=400 mm			**KC181040**
W=2000 S=600 G=300 mm			**KC206030**
W=2000 S=600 G=400 mm			**KC206040**
W=2000 S=800 G=300 mm			**KC208030**
W=2000 S=800 G=400 mm			**KC208040**
W=2000 S=800 G=500 mm			**KC208050**
W=2000 S=1000 G=400 mm			**KC201040**
Jednodrzwiowe bez płyty montażowej			
W=1800 S=800 G=400 mm			KC188041
W=2000 S=800 G=400 mm			**KC208041**
Dwudrzwiowe z płytą montażową			
W=1600 S=1000 G=300 mm			**KC161032**
W=1600 S=1200 G=400 mm			**KC161242**
W=1800 S=1000 G=400 mm			**KC181042**
W=1800 S=1200 G=400 mm			**KC181242**
W=1800 S=1600 G=400 mm			**KC181642**
W=2000 S=1000 G=400 mm			**KC201042**
W=2000 S=1000 G=500 mm			**KC201052**
W=2000 S=1200 G=400 mm			**KC201242**
W=2000 S=1200 G=500 mm			**KC201252**
W=2000 S=1600 G=400 mm			**KC201642**
W=2000 S=1600 G=500 mm			**KC201652**
Dwudrzwiowe bez płyty montażowej			
W=2000 S=1000 G=400 mm			**KC201043**

Cokoły

ACSOB081

ACSOT041

Elementy cokołu

Przykład montażu

Schrack Info

- **ACSOB**: część przednia i tylna cokołu
  - do obudowy o szerokości 600, 800, 1000, 1200 i 1600mm
  - dostępna wysokość 100 i 200 mm
  - Materiał: blacha stalowa 1.5 mm
  - Kolor: RAL9005 (czarny)
  - Zestaw: 2 szt., część przednia i tylna, akcesoria montażowe
- **ACSOT**: części boczne cokołu zawierają narożniki
  - do obudowy o głębokości 300, 400 i 500 mm
  - dostępna wysokość 100 i 200 mm
  - Materiał: blacha stalowa 1.5 mm
  - Kolor: RAL9005 (czarny)
  - Zestaw: 2 szt., części boczne, 4 narożniki (zamontowane) i akcesoria montażowe
- **Informacje ogólne**: Istnieje możliwość zainstalowania dwóch cokołów 100mm jeden na drugim

OPIS	DOSTĘPNOŚĆ STORE	NR KAT.
Część przednia i tylna		
S=600 W=100 mm		**ACSOB061**
S=800 W=100 mm		**ACSOB081**
S=1000 W=100 mm		**ACSOB101**
S=1200 W=100 mm		**ACSOB121**
S=1600 W=100 mm		**ACSOB161**
S=600 W=200 mm		**ACSOB062**
S=800 W=200 mm		**ACSOB082**
S=1000 W=200 mm		**ACSOB102**
S=1200 W=200 mm		**ACSOB122**
S=1600 W=200 mm		**ACSOB162**
Część boczna z narożnikami		
G=300 W=100 mm		**ACSOT031**
G=400 W=100 mm		**ACSOT041**
G=500 W=100 mm		**ACSOT051**
G=300 W=200 mm		**ACSOT032**
G=400 W=200 mm		**ACSOT042**
G=500 W=200 mm		**ACSOT052**

Płyty montażowe

ACMP2008

ACMP2008

Schrack Info

- Jako element wymienny lub doposażenie obudowy AC i KC
- Materiał: galwanizowana blacha stalowa o grubości 3 mm
- W celu ułatwienia instalacji płyty montażowej zalecane jest użycie profili montażowych ACCLT300 (dla głębokości 300 mm), ACCLT400 (dla głębokości 400 mm) i ACCLT500 (dla głębokości 500 mm). W tym celu należy umieścić profil na płycie dolnej obudowy, po zainstalowaniu płyty montażowej profil może zostać usunięty i wykorzystany w kolejnej obudowie
- Zestaw: 1 płyta montażowa z zaznaczonym szablonem montażowym, uchwyty i akcesoria montażowe

OPIS	DOSTĘPNOŚĆ	STORE	NR KAT.
W=1400 S=600 mm			ACMP1406
W=1600 S=600 mm			ACMP1606
W=1600 S=800 mm			ACMP1608
W=1600 S=1000 mm			ACMP1610
W=1600 S=1200 mm			ACMP1612
W=1800 S=600 mm			ACMP1806
W=1800 S=800 mm			ACMP1808
W=1800 S=1000 mm			ACMP1810
W=1800 S=1200 mm			ACMP1812
W=2000 S=600 mm			ACMP2006
W=2000 S=800 mm			**ACMP2008**
W=2000 S=1000 mm			ACMP2010
W=2000 S=1200 mm			ACMP2012

Zestawy montażowe do płyt montażowych

ACMPD002

ACMPD002

ACMPE002

Schrack Info

- **ACMPD002**: umożliwia regulację głębokości zamontowania płyty montażowej
  - Materiał: galwanizowana blacha stalowa 5 mm
  - Zestaw: 2 sztuki z akcesoriami montażowymi
- **ACMPE002**: opcjonalne, dodatkowe boczne uchwyty montażowe w przypadku dużego obciążenia oraz w celu redukcji wibracji płyty montażowej
  - Materiał: galwanizowana blacha stalowa 2 mm
  - Zestaw: 2 sztuki z akcesoriami montażowymi

OPIS	DOSTĘPNOŚĆ	STORE	NR KAT.
Wsporniki do regulacji głębokości płyty montażowej (zestaw: 2 szt.)			**ACMPD002**
Dodatkowe, boczne wsporniki do montażu płyty montażowej (zestaw: 2 szt.)			ACMPE002

Wsporniki do płyt montażowych

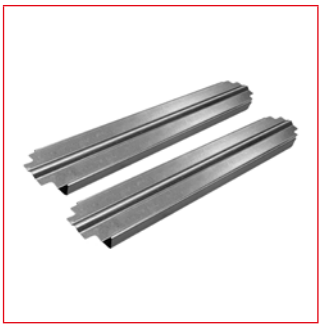

ACCLT400

Schrack Info

- Profile ułatwiające montaż płyty montażowej
- Do obudowy o głębokości 300, 400 i 500 mm
- Profile montażowe należy umieścić na dolnej płycie obudowy, po zainstalowaniu płyty montażowej profil może zostać usunięty i wykorzystany w kolejnej obudowie
- Materiał: blacha stalowa 2 mm
- Zestaw: 2 szt.

OPIS	DOSTĘPNOŚĆ	STORE	NR KAT.
Do obudowy G=300 mm (zestaw: 2 szt.)			**ACCLT300**
Do obudowy G=400 mm (zestaw: 2 szt.)			**ACCLT400**
Do obudowy G=500 mm (zestaw: 2 szt.)			**ACCLT500**

Drzwi pełne, RAL7035

ACBT2006

Schrack Info

- Drzwi standardowe jako element wymienny lub jako dodatkowe drzwi zamiast ściany tylnej obudowy
- Jeżeli nie zostały zainstalowane wcześniej żadne inne drzwi, zamiast ściany tylnej, należy użyć zestawu montażowego **ACDMK001** (dla drzwi pojedynczych) lub **ACDMK002** (dla drzwi podwójnych)
- Materiał: blacha stalowa 2 mm
- Stopień ochrony: IP55
- Odporność na udary: IK10
- Kolor: RAL7035 (jasnoszary)
- Zestaw: 1 drzwi z akcesoriami montażowymi
- Drzwi pojedyncze dostarczane są bez uchwytu klamkowego, drzwi podwójne dostarczane są z uchwytem klamkowym (drzwi prawe) i wewnętrzną dźwignią blokującą (drzwi lewe)

OPIS	DOSTĘPNOŚĆ	STORE	NR KAT.
Drzwi pojedyncze			
Drzwi metalowe do 1 drzwiowej obudowy W=2000 S=600 mm			**ACBT2006**
Drzwi metalowe do 1 drzwiowej obudowy W=2000 S=800 mm			**ACBT2008**
Drzwi metalowe do 1 drzwiowej obudowy W=2000 S=1000 mm			ACBT2010
Drzwi podwójne			
Drzwi metalowe prawe do 2 drzwiowej obudowy W=2000 S=600 mm			ACBT2006R5
Drzwi metalowe lewe do 2 drzwiowej obudowy W=2000 S=600 mm			ACBT2006L5

Drzwi przeszklone

ACKG2006

Schrack Info

- Drzwi przeszklone jako element wymienny lub jako dodatkowe drzwi zamiast ściany tylnej obudowy
- Jeżeli nie zostały zainstalowane wcześniej żadne inne drzwi, zamiast ściany tylnej, należy użyć zestawu montażowego **ACDMK001** (dla drzwi pojedynczych) lub **ACDMK002** (dla drzwi podwójnych)
- Materiał ramy: blacha stalowa 2 mm
- Materiał przezroczysty: bezpieczne szkło akrylowe o grubości 4 mm
- Stopień ochrony: IP55
- Odporność na udary: IK10
- Kolor: RAL7035 (jasnoszary)
- Zestaw: 1 drzwi z akcesoriami montażowymi
- Drzwi pojedyncze dostarczane są bez uchwytu klamkowego, drzwi podwójne dostarczane są z uchwytem klamkowym (drzwi prawe) i wewnętrzną dźwignią blokującą (drzwi lewe)

OPIS	DOSTĘPNOŚĆ	STORE	NR KAT.
Drzwi pojedyncze			
Drzwi przeszklone, do obudowy 1 drzwiowej W=2000 S=600 mm			ACKG2006
Drzwi przeszklone, do obudowy 1 drzwiowej W=2000 S=800 mm			ACKG2008
Drzwi przeszklone, do obudowy 1 drzwiowej W=2000 S=1000 mm			ACKG2010
Drzwi podwójne			
Drzwi przeszklone prawe, do obudowy 2 drzwiowej W=2000 S=600 mm, z uchwytem klamkowym			ACKG2006R5
Drzwi przeszklone lewe, do obudowy 2 drzwiowej W=2000 S=600 mm			ACKG2006L5

Akcesoria do obudów kompaktowych KC

Zestawy montażowe do drzwi

ACDMK001

ACDH0180

Schrack Info

- **ACDMK**: wymagane jeżeli nie zostały zainstalowane wcześniej żadne inne drzwi zamiast ściany tylnej. Użyj **ACDMK001** dla drzwi pojedynczych i **ACDMK002** dla drzwi podwójnych
  - Zestaw: zestaw montażowy z 4 zawiasami (drzwi pojedyncze) i 8 zawiasami (drzwi podwójne) z akcesoriami montażowymi
- **ACDH0180**: zawiasy regulowane umożliwiające otwarcie drzwi o 180°
  - Zestaw: 3 zawiasy z akcesoriami montażowymi

OPIS	DOSTĘPNOŚĆ	STORE	NR KAT.
Zestaw montażowy dla 1 drzwi, z 4 zawiasam i akcesoriami montażowymi			**ACDMK001**
Zestaw montażowy dla 2 drzwi, z 8 zawiasami i akcesoriami montażowymi			ACDMK002
Element do regulacji otwarcia drzwi, 180 stopni, 3x zawias, akcesoria montażowe			**ACDH0180**

Krańcówka drzwi

ACDSW010

ACDSW010

Schrack Info

- Do załączania urządzeń elektrycznych jak oświetlenie obudowy, urządzenia chłodzące itp.
- Prosty i szybki montaż do ramy obudowy z użyciem uchwytu
- Materiał:
  - Krańcówka: plastik
  - Uchwyt montażowy: galwanizowana blacha stalowa o grubości 2 mm
- Styki:
  - 1 styk zwierny (NO)
  - 1 styk rozwierny (NC)
- Zdolność łączeniowa: 4 A/400 V~
- Stopień ochrony: IP65
- Klasa ochronności: II
- Zestaw: 1 sztuka z uchwytem i akcesoriami montażowymi

OPIS	DOSTĘPNOŚĆ	STORE	NR KAT.
Krańcówka drzwi, plastikowa, IP65			**ACDSW010**

Ogranicznik otwarcia drzwi

ACDSTP01

ACDSTP01

Schrack Info

- Do blokowania drzwi w pozycji otwartej
- Montaż: bezpośrednio do ramy obudowy i profilu montażowego drzwi
- Materiał: galwanizowana blacha stalowa
- Zestaw: 1 szt. z akcesoriami montażowymi

OPIS	DOSTĘPNOŚĆ	STORE	NR KAT.
Ogranicznik otwarcia drzwi			**ACDSTP01**

Wkładki zamka

ACLSC501

ACLSSI520

ACLSSI521

DV900333

ASLS2100

ASLSSI536

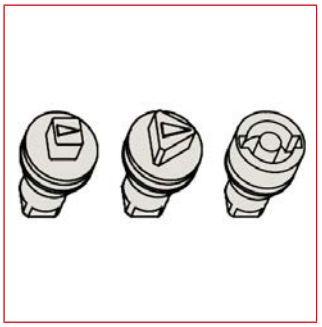
Wkładki zamka

IU004906

Schrack Info

- Uchwyt klamkowy z regulacją (sprężyna) **ACLSC501** jako element wymienny lub do drzwi standardowych i przeszklonych
- Możliwość wyboru wkładek pół-cylindrycznych i wkładek zamków
- Zestaw: 1 szt.

OPIS	DOSTĘPNOŚĆ STORE	NR KAT.
Uchwyt klamkowy		
Uchwyt klamkowy z wkładką dwupiórową 5 mm		**ACLSC501**
Wkładki półcylindryczne		
Wkładka półcylindryczna z unikalnym kluczem, do uchwytu klamkowego, z 1 kluczem		ACLSSI520
Wkładka półcylindryczna z identycznym kluczem, do uchwytu klamkowego, z 1 kluczem 5333		**ACLSSI521**
Wkładka półcylindryczna, z 1 kluczem EK 333		**DV900333**
Adapter wkładek półcylindrycznych do uchwytu klamkowego		**ASLS2100**
Wkładki zamka		
Wkładka do uchwytu klamkowego, z przyciskiem		**ASLSSI536**
Wkładka do uchwytu klamkowego, kwadratowa 7 mm		ACLSSI523
Wkładka do uchwytu klamkowego, kwadratowa 8 mm		ACLSSI524
Wkładka do uchwytu klamkowego, trójkątna 7 mm		ACLSSI526
Wkładka do uchwytu klamkowego, trójkątna 8 mm		ACLSSI527
Wkładka do uchwytu klamkowego, dwupiórowa 5 mm		**ACLSSI529**
Wkładka do uchwytu klamkowego, VW-E1, bez klucza		ACLSSI533
Klucze		
Klucz 333 do zamka półcylindrycznego DV900333		**DV900334**
Klucz do wkładki dwupiórowej 5mm, metalowy		**IU004906**

Akcesoria do obudów kompaktowych KC

Profile zatrzaskowe, montażowe i dużego obciążenia

Profile zatrzaskowe ACCLC

Profile montażowe ACCLF

Profile dużego obciążenia

Schrack Info

- **ACCLC**: profile zatrzaskowe o długości 400, 500, 600, 800, 1000, 1200, 1400 i 2000 mm
  - Szerokość: 90 mm
  - Montaż: do boku ramy obudowy
  - Zestaw: 2 szt. z akcesoriami montażowymi
- **ACCLF**: profile montażowe o długości 400, 500, 600, 800, 1000, 1200, 1400 i 2000 mm
  - Szerokość: 41.2 mm
  - Montaż: pomiędzy ramą obudowy
  - Zestaw: 2 szt. z akcesoriami montażowymi
- **ACCLH**: profile dużego obciążenia o długości 400, 500, 600, 800, 1000 i 1200 mm
  - Szerokość: 87.5 mm
  - Montaż: do ramy obudowy
  - Zestaw: 2 szt. z akcesoriami montażowymi

Profile zatrzaskowe, montażowe, dużego obciążenia i wsporcze kabli

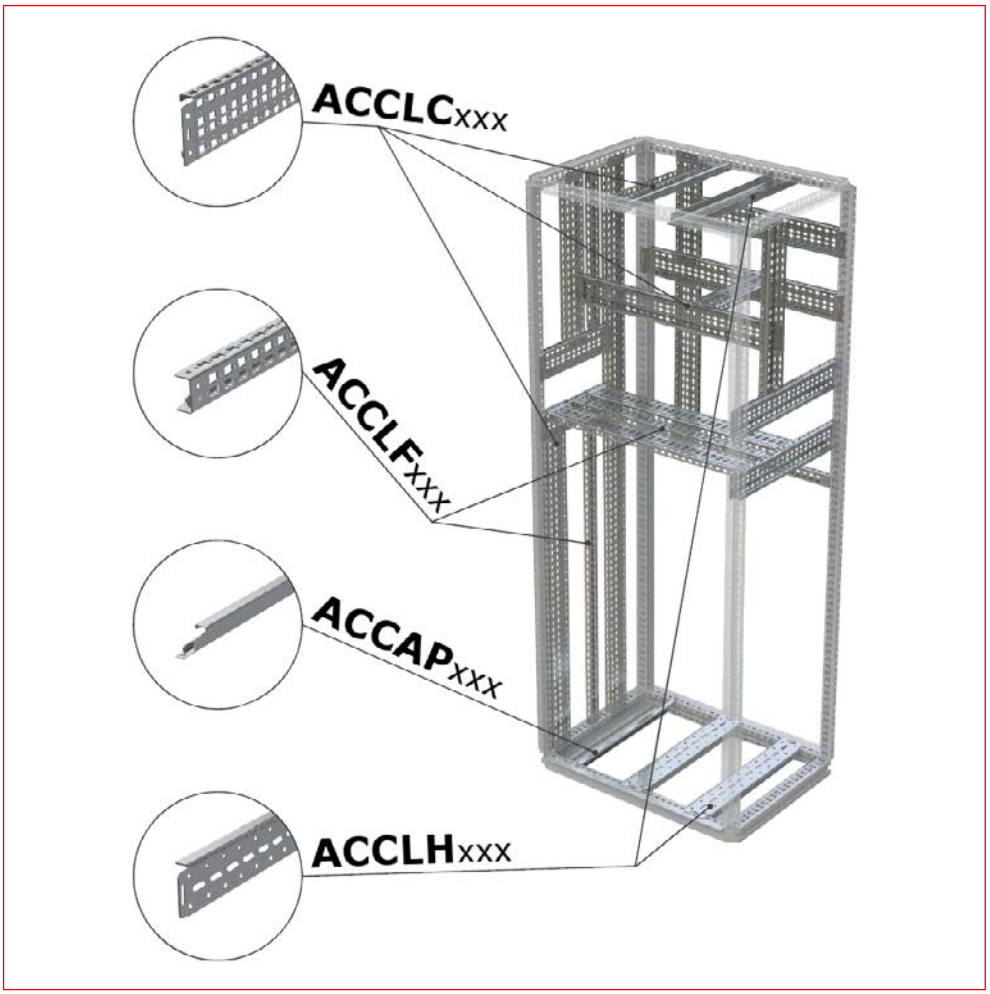

Profile zatrzaskowe, montażowe i dużego obciążenia

Obciążalność profili zatrzaskowych, montażowych i dużego obciążenia

Nr katalogowy	Typ profili	Wymiary obudowy Wysokość/Szerokość/Głębokość (mm)	Maksymalne obciążenie w pozycji poziomej (kg)	Maksymalne obciążenie w pozycji pionowej (kg)
ACCLC400	Profile zatrzaskowe	400	140	240
ACCLC500		500	100	240
ACCLC600		600	70	240
ACCLC800		800	50	180
ACCLC100		1000	50	140
ACCLC120		1200	50	120
ACCLC140		1400	36	80
ACCLC200		2000	32	70

Article number	Typ profili	Wymiary obudowy Wysokość/Szerokość/Głębokość (mm)	Maksymalne obciążenie w pozycji poziomej (kg)	Maksymalne obciążenie w pozycji pionowej (kg)
ACCLF400	Profile montażowe	400	95	95
ACCLF500		500	85	85
ACCLF600		600	70	70
ACCLF800		800	56	56
ACCLF100		1000	45	45
ACCLF120		1200	35	35
ACCLF140		1400	21	21
ACCLF200		2000	20	20

Article number	Typ profili	Wymiary obudowy Wysokość/Szerokość/Głębokość (mm)	Maksymalne obciążenie w pozycji poziomej (kg)	Maksymalne obciążenie w pozycji pionowej (kg)
ACCLH400	Profile dużego obciążenia	400	260	-
ACCLH500		500	210	-
ACCLH600		600	175	-
ACCLH800		800	130	-
ACCLH100		1000	100	-
ACCLH120		1200	65	-

OPIS	DOSTĘPNOŚĆ STORE	NR KAT.
Profile zatrzaskowe (zestaw: 2szt.)		
L=400 mm, z akcesoriami montażowymi		**ACCLC400**
L=500 mm, z akcesoriami montażowymi		**ACCLC500**
L=600 mm, z akcesoriami montażowymi		**ACCLC600**
L=800 mm, z akcesoriami montażowymi		**ACCLC800**
L=1000 mm, z akcesoriami montażowymi		**ACCLC100**
L=1200 mm, z akcesoriami montażowymi		ACCLC120
L=1800 mm, z akcesoriami montażowymi		ACCLC180
L=2000 mm, z akcesoriami montażowymi		ACCLC200
Profile montażowe (zestaw: 2szt.)		
L=400 mm, z akcesoriami montażowymi		ACCLF400
L=500 mm, z akcesoriami montażowymi		ACCLF500
L=600 mm, z akcesoriami montażowymi		**ACCLF600**
L=800 mm, z akcesoriami montażowymi		**ACCLF800**
L=1000 mm, z akcesoriami montażowymi		**ACCLF100**
L=1200 mm, z akcesoriami montażowymi		ACCLF120
L=1800 mm, z akcesoriami montażowymi		ACCLF180
L=2000 mm, z akcesoriami montażowymi		**ACCLF200**
Profle dużego obciążenia (zestaw: 2szt.)		
L=400 mm, z akcesoriami montażowymi		**ACCLH400**
L=500 mm, z akcesoriami montażowymi		**ACCLH500**
L=600 mm, z akcesoriami montażowymi		**ACCLH600**
L=800 mm, z akcesoriami montażowymi		**ACCLH800**
L=1000 mm, z akcesoriami montażowymi		**ACCLH100**
L=1200 mm, z akcesoriami montażowymi		**ACCLH120**

Nakrętki klatkowe

ACCNM615

ACCNM615

ACCNK006

Schrack Info

- Nakrętki klatkowe, śruby M6 i M8 do uniwersalnego zastosowania przy montażu do ramy obudowy lub do montażu akcesoriów
- Zestaw: 10 szt.

OPIS	DOSTĘPNOŚĆ	STORE	NR KAT.
Nakrętki klatkowe M6 (zestaw: 10 szt.)			**ACCNM615**
Śruby M6x16, zgodne z ISO 7380 (zestaw: 10 szt.)			**ACCNK006**
Nakrętki klatkowe M8 (zestaw: 10 szt.)			**ACCNM815**
Śruby M8x16, zgodne z ISO 7380 (zestaw: 10 szt.)			**ACCNK008**

Profile montażowe na drzwi

ACCP0800

Schrack Info

- Profile tworzące dodatkową powierzchnię montażową na wewnętrznej stronie drzwi obudowy
- Dostępne do szerokości 600, 800 i 1000 mm
- Szerokość: 20 mm
- Montaż: do ramy drzwi
- Materiał: galwanizowana blacha stalowa 2 mm
- Zestaw: 4 szt. z akcesoriami montażowymi

OPIS	DOSTĘPNOŚĆ	STORE	NR KAT.
Profile do montażu na drzwi, do obudowy S=600 mm (zestaw: 4 szt.)			**ACCP0600**
Profile do montażu na drzwi, do obudowy S=800 mm (zestaw: 4 szt.)			**ACCP0800**
Profile do montażu na drzwi, do obudowy S=1000 mm (zestaw: 4 szt.)			**ACCP1000**

Profile montażowe 19"

ACCIP042

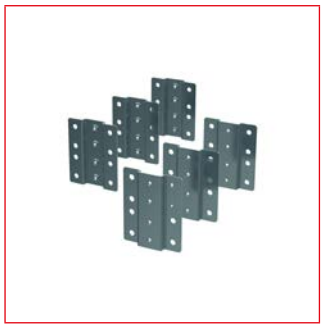

ACCIB600

ACCID800

Schrack Info

- **ACCIP**: profile montażowe 19" do obudowy AC i KC o szerokości 600 i 800 mm
  - Montaż: na uchwytach montażowych **ACCIB600** (do obudowy o szerokości 600 mm) lub **ACCID800** (do obudowy o szerokości 800 mm)
  - Materiał: galwanizowana blacha stalowa o grubości 2 mm
  - Zestaw: 2 szt. z akcesoriami montażowymi
- **ACCIB600**: uchwyty montażowe do profili 19" **ACCIP** do obudowy AC i KC o szerokości 600 mm
  - Montaż: na profilach zatrzaskowych **ACCLC**
  - Materiał: galwanizowana blacha stalowa o grubości 1.5 mm
  - Zestaw: 6 uchwytów z akcesoriami montażowymi
- **ACCID800**: uchwyty montażowe do profili 19" **ACCIP** do obudowy AC i KC o szerokości 800 mm
  - Montaż: na profilach zatrzaskowych **ACCLC**
  - Materiał: galwanizowana blacha stalowa o grubości 2 mm
  - Zestaw: 6 uchwytów z akcesoriami montażowymi

Profile zatrzaskowe i montażowe 19"

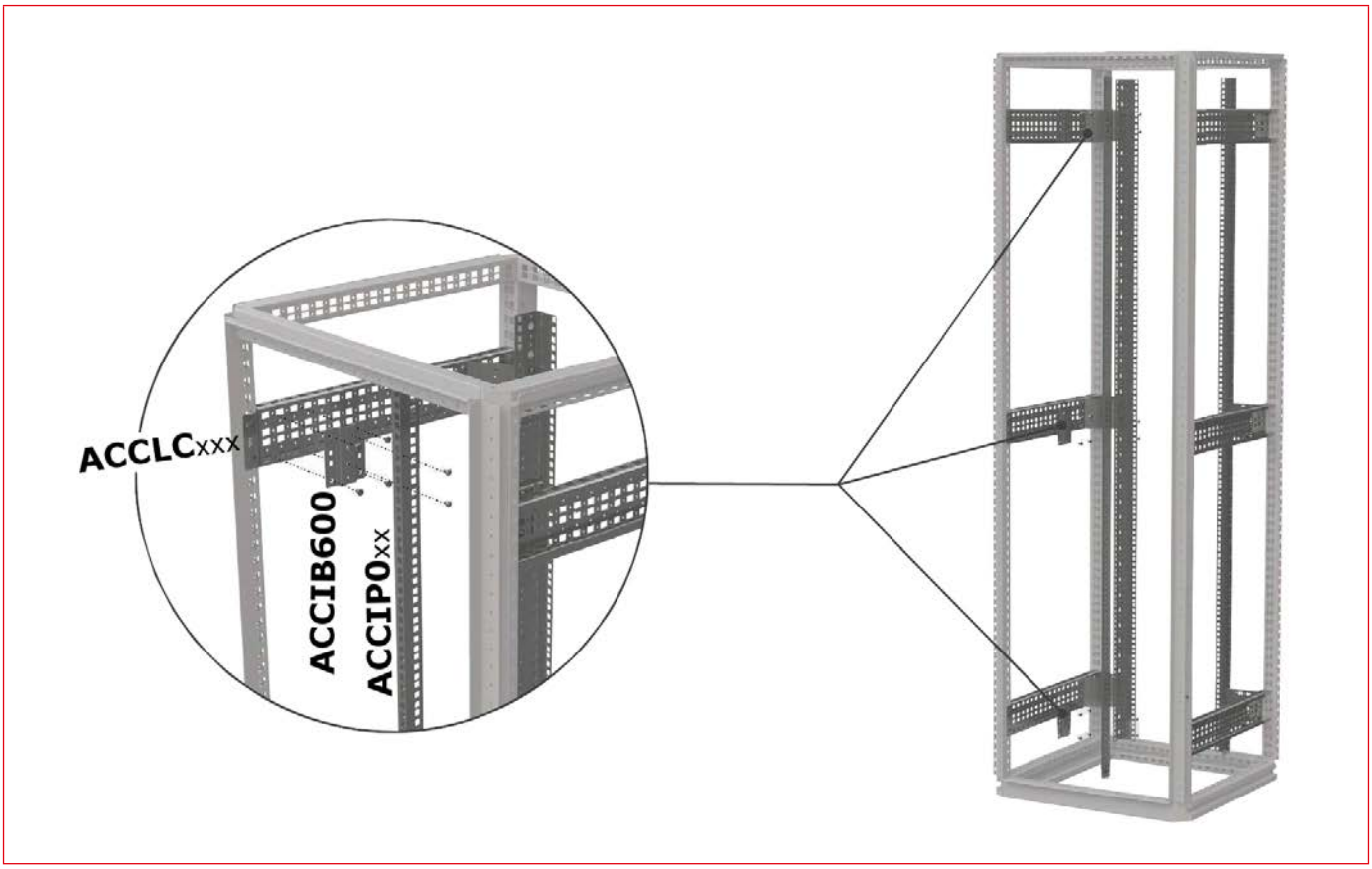

Profile montażowe 19"

OPIS	DOSTĘPNOŚĆ	STORE	NR KAT.
Profile montażowe 19" (zestaw: 2szt.)			
Profile 19" do obudowy W=1800 mm (36U), S=600/800 mm			**ACCIP036**
Profile 19" do obudowy W=2000 mm (42U), S=600/800 mm			**ACCIP042**
Uchwyty do profili montażowych 19" (zestaw: 6szt.)			
Uchwyty montażowe do profili 19", do obudowy S=600 mm			**ACCIB600**
Uchwyty montażowe do profili 19", do obudowy S=800 mm			**ACCID800**

Uchwyt wsporczy kabli

ACCAB600

ACCAP600

Schrack Info

- **ACCAB**: wspornik do zamocowania kabli wejściowych w obudowie AC i KC o szerokości 600, 800, 1000 i 1200 mm
  - Montaż: powyżej płyty dolnej, w dolnej części profilu ramy obudowy lub na płycie montażowej
  - Materiał: galwanizowana blacha stalowa 2 mm
  - Zestaw: 2 szt. z akcesoriami montażowymi
- **ACCAP**: wspornik do zamocowania kabli wejściowych w obudowie AC i KC o szerokości 600, 800, 1000 i 1200 mm
  - Montaż: poniżej płyty dolnej, w dolnej części profilu ramy obudowy lub na płycie montażowej
  - Materiał: galwanizowana blacha stalowa 2 mm
  - Zestaw: 2 szt. z akcesoriami montażowymi

OPIS	DOSTĘPNOŚĆ	STORE	NR KAT.
Uchwyt wsporczy kabli powyżej płyty dolnej (zestaw: 2 szt.)			
Do obudowy S=600 mm			**ACCAB600**
Do obudowy S=800 mm			**ACCAB800**
Do obudowy S=1000 mm			**ACCAB100**
Do obudowy S=1200 mm			**ACCAB120**
Uchwyt wsporczy kabli poniżej płyty dolnej (zestaw: 2 szt.)			
Do obudowy S=600 mm			ACCAP600
Do obudowy S=800 mm			**ACCAP800**
Do obudowy S=1000 mm			**ACCAP100**
Do obudowy S=1200 mm			ACCAP120

Uchwyty oczkowe

ACLE9301

ACLE9301

Schrack Info

- Uchwyty oczkowe (M12) do transportu obudów kompaktowych (KC) i pojedynczej obudowy modułowej (AC)
- Zestaw: 4 szt.

OPIS	DOSTĘPNOŚĆ	STORE	NR KAT.
Uchwyty transportowe, oczkowe, M12, do obudowy AC i KC (zestaw: 4 szt.)			**ACLE9301**

Półka na drzwi

ACDDK600

Schrack Info

- Mocowana bezpośrednio do ramy drzwi, zapewnia stabilną powierzchnię dla laptopów i urządzeń pomiarowych. Półkę można złożyć w celu oszczędności miejsca
- Materiał: blacha stalowa 1.5 mm
- Kolor: RAL7035 (jasnoszary)
- Zestaw: 1 szt. z akcesoriami montażowymi

OPIS	DOSTĘPNOŚĆ	STORE	NR KAT.
Półka na drzwi do obudowy S=600 mm			ACDDK600
Półka na drzwi do obudowy S=800 mm			ACDDK800

Kieszeń na dokumentację

ASDRA400

IL900373

ASDRA500-B

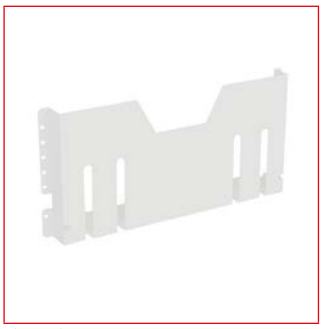

ACDRA060

Schrack Info

- **ASDRA400**: samoprzylepna, format DIN A4, głębokość użyteczna: 30 mm
  - Materiał: tworzywo termoplastyczne, RAL7035 (jasnoszary), zestaw: 1 szt.
- **IL900373**: magnetyczna, format DIN A4
  - Materiał: PVC, RAL7035 (jasnoszary), zestaw: 1 szt.
- **ASDRA500-B**: samoprzylepna, format DIN A5, głębokość użyteczna: ok. 10 mm
  - Materiał: PS, RAL7035 (jasnoszary), zestaw: 1 szt.
- **ACDRA**: przykręcana do ramy drzwi, do obudowy o szerokości 600, 800 i 1000 mm
  - Materiał: blacha stalowa 1 mm, RAL7035 (jasnoszary), zestaw: 1 szt. z akcesoriami montażowymi

Wymiary dla ASDRA400 i ASDRA500-B

ASDRA400

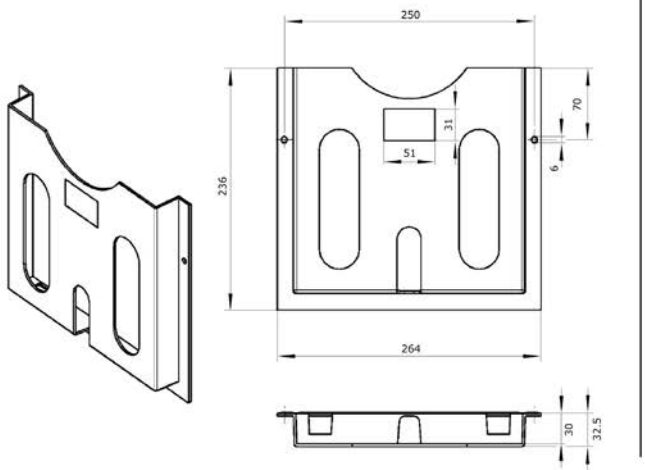

ASDRA500-B

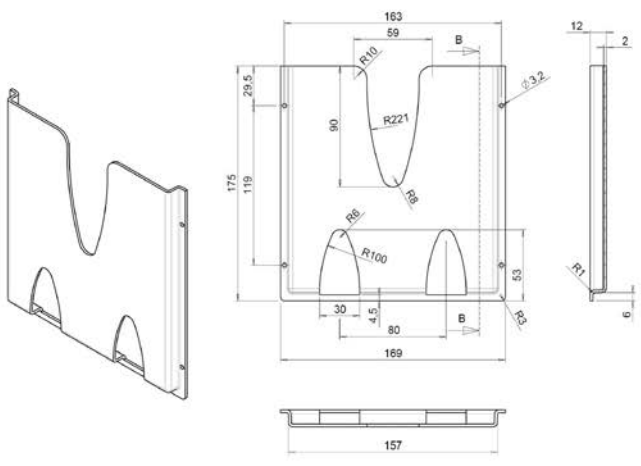

Kieszeń na dokumentację

OPIS	DOSTĘPNOŚĆ	STORE	NR KAT.
Kieszeń na dokumentację A4, samoprzylepna			ASDRA400
Kieszeń na dokumentację A4, magnetyczna			IL900373
Kieszeń na dokumentację A5, samoprzylepna			ASDRA500-B
Kieszeń na dokumentację, stalowa, do obudowy S=600 mm, przykręcana			ACDRA060
Kieszeń na dokumentację, stalowa, do obudowy S=800 mm, przykręcana			ACDRA080
Kieszeń na dokumentację, stalowa, do obudowy S=1000 mm, przykręcana			ACDRA100

Płyty dławicowe

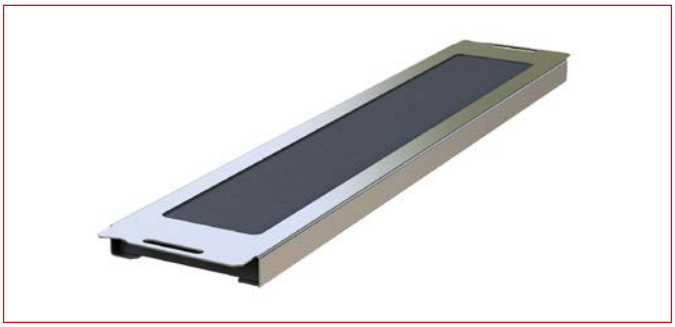

ACBG600

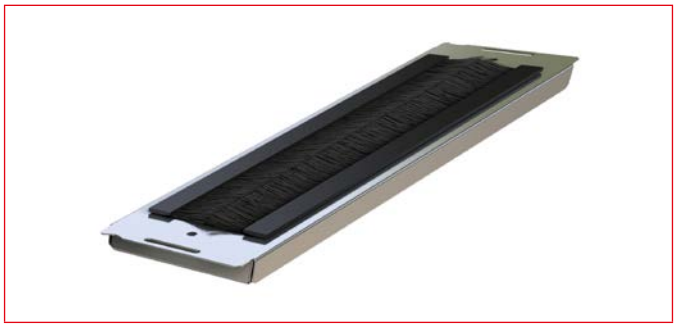

ACBGE060

Schrack Info

- Płyty dławicowe z przepustem poliuretanowym (ACBG) lub 2-szczotkowym (ACBGE) do obudowy AC i KC o szerokości 600, 800, 1000 i 1200 mm
- Montaż: pomiędzy profilami ramy, płyta dolna zamieniana jest na płytę dławicową
- Materiał: galwanizowana blacha stalowa 1 mm
- Zestaw: 1 szt. z akcesoriami montażowymi

Wymiary płyt dławicowych

ACBG....

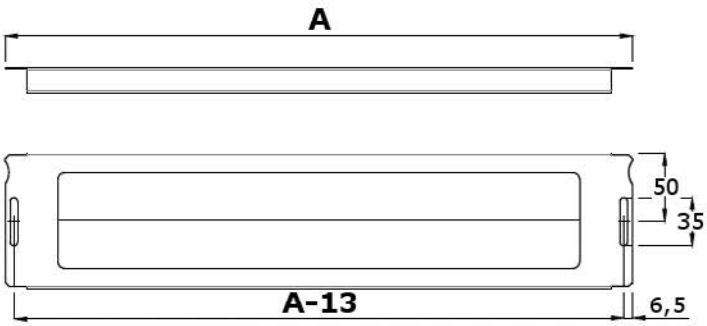

A
ACBG0400 ..... 257 mm
ACBG0600 ..... 457 mm
ACBG0800 ..... 657 mm
ACBG1000 ..... 857 mm
ACBG1200 ..... 518 mm

ACBGE...

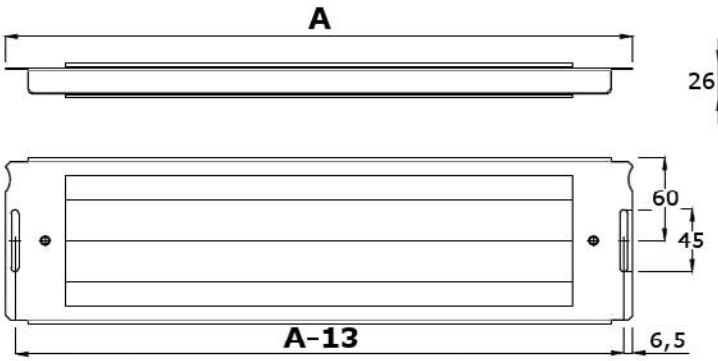

A
ACBGE040 ..... 257 mm
ACBGE060 ..... 457 mm
ACBGE080 ..... 657 mm
ACBGE100 ..... 857 mm
ACBGE120 ..... 518 mm

Płyty dławicowe

OPIS	DOSTĘPNOŚĆ	STORE	NR KAT.
Przepust poliuretanowy			
Do obudowy S=600 mm			**ACBG0600**
Do obudowy S=800 mm			**ACBG0800**
Do obudowy S=1000 mm			**ACBG1000**
Do obudowy S=1200 mm			**ACBG1200**
Przepust 2-szczotkowy			
Do obudowy S=600 mm			**ACBGE060**
Do obudowy S=800 mm			**ACBGE080**
Do obudowy S=1000 mm			**ACBGE100**
Do obudowy S=1200 mm			**ACBGE120**

Akcesoria podstawowe KC

ACECP008

IU008106

Schrack Info

- **ACECP008**: zestaw uziemiający 16 mm², M8, długość 300 mm, zestaw: 10 szt.
- Farby w sprayu w kolorze RAL7035 (jasnoszary), RAL9016 (biały) i RAL7032 (szary)

OPIS	DOSTĘPNOŚĆ	STORE	NR KAT.
Zestaw uziemiający, M8, L=300 mm, 16 mm²			**ACECP008**
Lakier w sprayu RAL 7035			**IU008106**
Lakier w sprayu RAL 9016			**IU008107**
Lakier w sprayu RAL 7032			**IU008105**

Ramy adapterowe do systemu Moduł 2000, do KC

Rama adapterowa

IG714815

Schrack Info

- Ramy do montażu elementów systemu Moduł 2000
- Zastosowanie ramy adapterowej nie zmniejsza powierzchni roboczej płyty montażowej
- Do zastosowania w budowie AC i KC o wysokości 1800 i 2000 mm i szerokości 600, 800 i 1000 mm
- Materiał: blacha stalowa 1.5mm
- Kolor: RAL7035 (jasnoszary)
- Zestaw: 2 profile pionowe (lewy i prawy), górna i dolna osłona z akcesoriami montażowymi
- Do zamontowania uchwytów adapterowych IG714815 wymagany jest zestaw ACCNM615 (nakrętki klatkowe M6). Uchwyty adapterowe IG714814 dostarczane są z nakrętkami klatkowymi
- Wskazówka: zalecamy użycie uchwytów adapterowych IG714815 do obudowy o szerokości 600 mm i uchwytów adapterowych IG714814 dla szerokości 800, 1000 i 1200 mm

OPIS	DOSTĘPNOŚĆ	STORE	NR KAT.
Ramy adapterowe			
W=1800 S=600 mm			**ILM18600**
W=1800 S=800 mm			**ILM18800**
W=1800 S=1000 mm			**ILM18100**
W=2000 S=600 mm			**ILM20600**
W=2000 S=800 mm			**ILM20800**
W=2000 S=1000 mm			**ILM20100**
Uchwyty adapterowe do bocznych wsporników montażowych systemu Moduł 2000			
Uchwyty adapterowe, do systemu Moduł 2000 2/3/4, do obudowy AC/KC/AT/KT o szerokości 600/800/1000mm			**IG714815**
Uchwyty adapterowe, do systemu Moduł 2000 3/4/5, do obudowy AC/KC o szerokości 800/1000/1200mm			**IG714814**

Boczne wsporniki montażowe

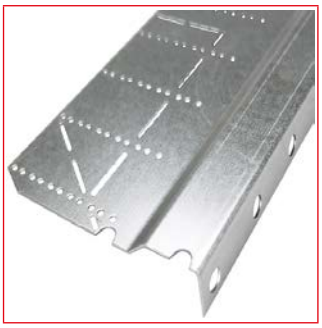

Boczne wsporniki montażowe

Schrack Info

- Wymagane do instalacji szyn DIN i płyt montażowych na 6 możliwych poziomach głębokości (z użyciem uchwytów montażowych IL900025-F lub IL900026-F)
- Montaż co 46 mm
- Materiał: galwanizowana blacha stalowa 1.5 mm
- Zestaw: 1 szt.

OPIS	DOSTĘPNOŚĆ	STORE	NR KAT.
37 JW (W=1800mm)			**ILM46037**
41 JW (W=2000mm)			**ILM46041**

Szyny DIN i płyty montażowe

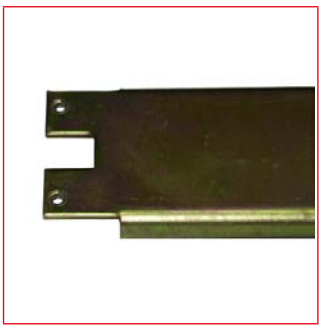

ILM80309

Schrack Info

- Szyny DIN 35 mm i galwanizowane płyty montażowe o określonej długości do instalacji na profilach montażowych ILM46 lub IL046
- Do montażu wymagane są uchwyty montażowe IL900025-F lub IL900026-F
- IL0802... do szerokości 600 mm
- ILM803... do szerokości 800 mm
- ILM804... do szerokości 1000 mm

OPIS	DOSTĘPNOŚĆ	STORE	NR KAT.
Szyny DIN			
Szyna DIN, szerokość 2PL - 35x15 mm			**IL080205-F**
Szyna DIN, szerokość 3PL - 35x15 mm			**ILM80305**
Szyna DIN, szerokość 4PL - 35x15 mm			**ILM80405**
Płyty montażowe			
Płyta montażowa, szerokość 2PL - wysokość 70 mm			**IL080209-G**
Płyta montażowa, szerokość 2PL - wysokość 294 mm (7 JW)			**IL080211-G**
Płyta montażowa, szerokość 3PL - wysokość 70 mm			**ILM80309**
Płyta montażowa, szerokość 3PL - wysokość 294 mm, (7 JW)			**ILM80311**
Płyta montażowa, szerokość 4PL - wysokość 294 mm (7 JW)			**ILM80411**
Płyta montażowa, szerokość 4PL - wysokość 70 mm			**ILM80409**

Maskownice plastikowe, wanny licznikowe i akcesoria montażowe

Maskownice IL06 i ILM6

IL186201

Płytki i rygielki

IL900025-F i IL900026-F

Schrack Info

- Maskownice pod aparaturę modułową z wycięciem 45 mm oraz maskownice pełne: montaż odbywa się za pomocą opatentowanego systemu płytek i rygielków (IL9022...-), który zapewnia szybki montaż
- 2 pola licznikowe dla szerokości 600 mm (21 modułów)
- 3 pola licznikowe dla szerokości 800 mm (32 moduły)
- 4 pola licznikowe dla szerokości 1000 mm (43 moduły)
- Materiał: plastik, grubość 2.5 mm
- RAL7035 (jasnoszary)

OPIS	DOSTĘPNOŚĆ	STORE	NR KAT.
Maskownice pełne			
2B1K, szerokość 2PL, 1 JW			**IL066201-H**
2B3K, szerokość 2PL, 3 JW			**IL066203-H**
2B4K, szerokość 2PL, 4 JW			**IL066204-H**
2B6K, szerokość 2PL, 6 JW			**IL066206-H**
2B12K, szerokość 2PL, 12 JW			**IL066212**
2B18K, szerokość 2PL, 18 JW			**IL066218**
3B1K, szerokość 3PL, 1 JW			**ILM66301**
3B3K, szerokość 3PL, 3 JW			**ILM66303**
3B4K, szerokość 3PL, 4 JW			**ILM66304**
3B6K, szerokość 3PL, 6 JW			**ILM66306**
3B12K, szerokość 3PL, 12 JW			**ILM66312**
3B18K, szerokość 3PL, 18 JW			**ILM66318**
4B1K, szerokość 4PL, 1 JW			**ILM66401**
4B3K, szerokość 4PL, 3 JW			**ILM66403**
4B4K, szerokość 4PL, 4 JW			**ILM66404**
4B6K, szerokość 4PL, 6 JW			**ILM66406**
4B12K, szerokość 4PL, 12 JW			**ILM66412**
4B18K, szerokość 4PL, 18 JW			**ILM66418**
Maskownice modułowe			
2G3K, szerokość 2PL, 3 JW, 1x21 modułów			**IL061203-H**
2G4K, szerokość 2PL, 4 JW, 1x21 modułów			**IL061204-H**
3G3K, szerokość 3PL, 3 JW, 1x33 moduły			**ILM61303**
3G4K, szerokość 3PL, 4 JW, 1x33 moduły			**ILM61304**
4G3K, szerokość 4PL, 3 JW, 1x45 modułów			**ILM61403**
4G4K, szerokość 4PL, 4 JW, 1x45 modułów			**ILM61404**
Wanny licznikowe			
Szerokość 2PL / 1 rząd, pod 2 liczniki / 9 JW			**IL186201**

Maskownice plastikowe, wanny licznikowe i akcesoria montażowe

OPIS	DOSTĘPNOŚĆ	STORE	NR KAT.
Akcesoria			
Płytka szara do rygielków (do płyt z blachy i tworzywa)			**IL902254**
Płytka czerwona do rygielków (do płyt z blachy i tworzywa)			**IL902255**
Płytka niebieska do rygielków (pasuje do płyt z blachy i tworzywa)			**IL902256**
Rygielek szary do płyt czołowych z tworzywa			**IL902260**
Rygielek czerwony do płyt czołowych z tworzywa			**IL902261**
Rygielek niebieski do płyt czołowych z tworzywa			**IL902262**
Uchwyt montażowy, plastikowy (zestaw: 10szt.)			**IL900025-F**
Uchwyt montażowy, metalowy (zestaw: 10szt.)			**IL900026-F**

Termostaty

IUK08561

IUK08565

IUK08566

IUK08563

IP20

Schrack Info

- Termostaty są stosowane jako regulatory temperatury, które sterują wentylatorami oraz grzałkami. Seria termostatów obejmuje trzy typy, które są dostępne ze stykiem normalnie otwartym (NO), normalnie zamkniętym (NC) i przełącznym (CO). Termostat podwójny został zaprojektowany do sterowania wentylatorem i grzałką (1Z / 1R)
- Montaż: zatrzaskowy na szynie TH35mm

Termostaty

Schematy termostatów

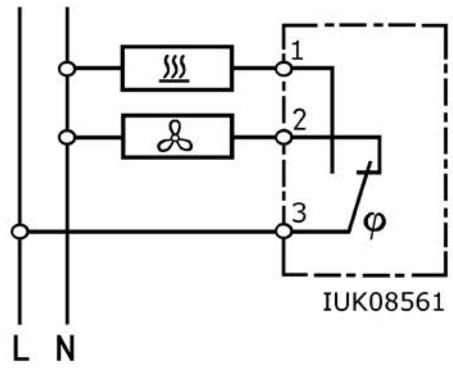

IUK08561

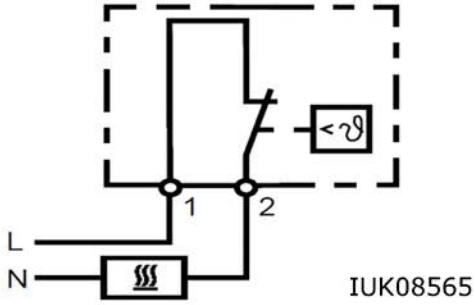

IUK08565

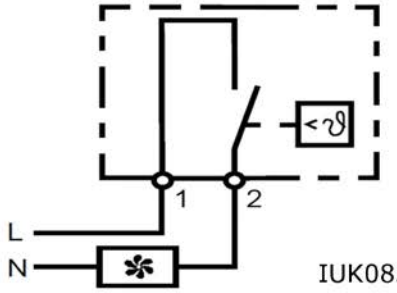

IUK08566

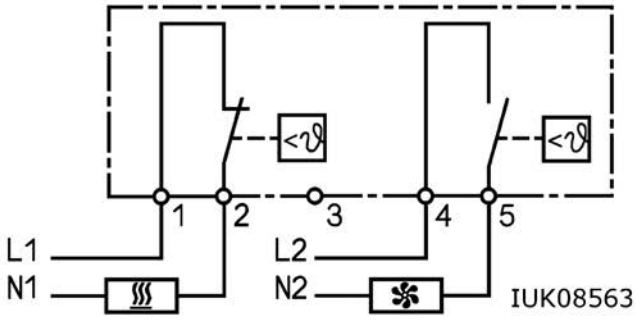

IUK08563

Dane techniczne	Jednostka	IUK08561	IUK08565	IUK08566	IUK08563
Rodziaj styków		1P	1R	1Z	1R / 1Z
Przełączanie przy różnicy temperatur	[K]	1	< 7	< 7	< 7
Tolerancja punktu przełączania	[K]	± 3	± 4	± 4	± 4
Zdolność łączeniowa, wartość w nawiasach, dla obciążenia indukcyjnego cos φ = 0,6	[A]	Styk R: 100 - 250V AC / 10 (2)	240V AC / 10 (2) 120V AC / 15 (2)	240V AC / 10 (2) 120V AC / 15 (2)	240V AC / 10 (2) 120V AC / 15 (2)
	[A]	Styk Z: 100 - 250V AC / 5 (2)	240V AC / 10 (2) 120V AC / 15 (2)	240V AC / 10 (2) 120V AC / 15 (2)	240V AC / 10 (2) 120V AC / 15 (2)
	[W]	max. 30	max. 30	max. 30	max. 30
Temperatura pracy	°C (°F)	-40 do +80 °C (-40...+176 °F)	-40 do +80 °C (-40...+176 °F)	-40 do +80 °C (-40...+176 °F)	-20 do +80 °C (-4...+179 °F)
Temperatura magazynowania	°C (°F)	-40 do +80 °C (-40...+176 °F)	-40 do +80 °C (-40...+176 °F)	-40 do +80 °C (-40...+176 °F)	-20 do +80 °C (-4...+179 °F)
Wymiary W x S x G	[mm]	59,5 x 37 x 47,5	72 x 40 x 36	72 x 40 x 36	80,5 x 59 x 38
Typ czujnika		Bimetalowy	Bimetalowy	Bimetalowy	Bimetalowy
Stopień ochrony		IP 20	IP 20	IP 20	IP 20
Waga	[g]	75	50	50	95
Sposób połączenia		Zaciski śrubowe do przewodów od 0,5 do 2,5mm²			
Zastosowanie		wentylator, grzałka	grzałka	wentylator	wentylator, grzałka
Sposób montażu		Montaż na szynie TH 35 zgodnie z PN-EN 60715			
Kolor		RAL 7035			

OPIS	DOSTĘPNOŚĆ	STORE	NR KAT.
Termostat 0-60°C, styk 1P			IUK08561
Termostat 0-60°C, styk 1R, do ogrzewania			IUK08565
Termostat 0-60°C, styk 1Z, do wentylacji			IUK08566
Termostat podwójny 0-60°C, styki 1R+1Z			IUK08563

Higrostaty i higrostaty z termostatem

IUK08562

IUK08564

IU008560-A

IP20

Schrack Info

Higrostaty sterują systemami ogrzewania i wentylacji w obudowach w przypadku przekroczenia ustalonej wilgotności względnej. Dzięki temu, wilgotność względna jest utrzymywana powyżej punktu rosy co zabezpiecza podzespoły elektryczne, jak również chroni przed korozją powierzchnie metalowe. Wersja higrostatu i termostatu w jednej obudowie, równocześnie i niezależnie reguluje wilgotność względną oraz temperaturę w obudowie.

Higrostaty i higrostaty z termostatem

Schematy higrostatu i higrostatu z termostatem

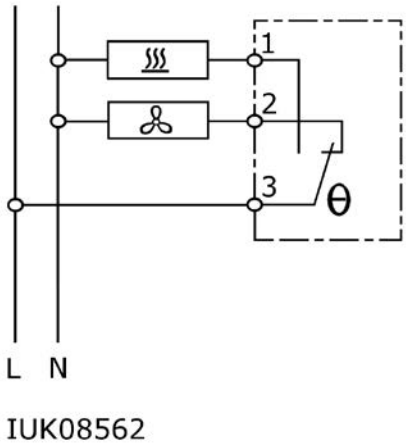

IUK08562

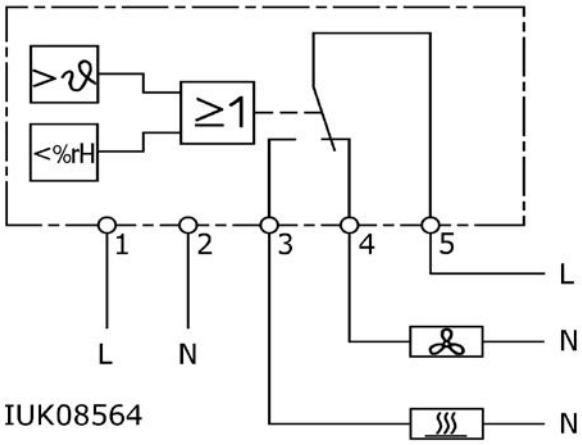

IUK08564

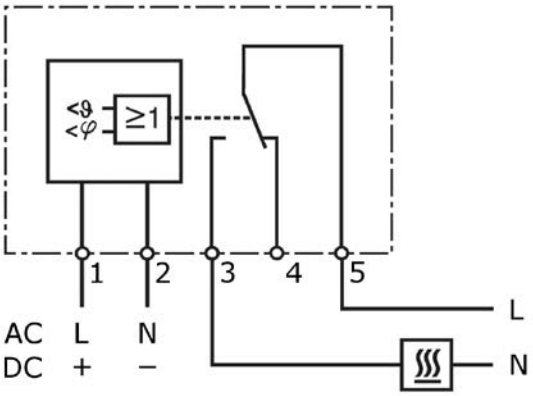

IU008560-A

Dane techniczne	Jednostka	IUK08562	IUK08564	IU008560-A
Rodziaj styków		1P	1P / przekaźnik	1P / przekaźnik
Zakres regulacji wilgotności	[rH]	40 - 90%	40 - 90%	50 - 90%
Zakres regulacji temperatury	°C (F)	-	0 °C (+30°F) do +60 °C (+140°C)	0 °C (+30°F) do +60 °C (+140°C)
Zakres błędu	[K]	ok. 5%	ok. 2 K ± 1 K dla 4% rH ± 1%	2 K ±1 K przy +25 °C (+77 °F), 50 % rH
Histereza	[K]	± 4	-	4 % rH ±1 % do +25 °C (+77 °F), 50 % rH
Max. zdolność łączeniowa Wartość w nawiasach, dla obciążenia indukcyjnego cos φ = 0,6	Styk R	24 - 250V AC / 2 (0,2) A – min. 100mA	240V AC, 8 (3) A lub 120V AC, 8 (3) A / 24V DC, 4 A	240V AC, 10 (1,6) A / 60V DC, 0,6 A
	Styk Z	24 - 250V AC / 5 (0,2) A – min. 100mA	240V AC, 8 (3) A lub 120V AC, 8 (3) A / 24V DC, 4 A	240V AC, 10 (1,6) A / 60V DC, 0,6 A
	[W]	max. 30	-	-
Temperatura pracy	°C (°F)	0 do + 60 °C (+ 30 ... + 140 °F)	- 20 do + 60 °C (- 4 ... + 140 °F)	-40 do +60 °C (-40 do +140 °F)
Temperatura magazynowania	°C (°F)	-40 do +80 °C (-40...+176 °F)	-40 do +80 °C (-40...+176 °F)	-40 do +60 °C (-40 do +140 °F)
Wymiary W x S x G	[mm]	64 x 37 x 46	80,5 x 59 x 38	77 x 60 x 43
Stopień ochrony		IP 20	IP 20	IP 20
Waga	[g]	55	85	180
Sposób połączenia		Zaciski śrubowe do przewodów od 0,5 do 2,5mm2		
Zastosowanie		wentylator, grzałka		
Sposób montażu		Montaż na szynie TH 35 zgodnie z PN-EN 60715		
Kolor		RAL 7035		

OPIS	DOSTĘPNOŚĆ	STORE	NR KAT.
Higrostat, styk 1P, 40-90%			IUK08562
Higrostat z termostatem, styk 1P, 40-90%, 0-60°C			IUK08564
Higrostat, styk 1P, 0 - 60°C, 50-90%			IU008560-A

Wentylatory i kratki wentylacyjne

IUKNF2523A

IUKNEXXX

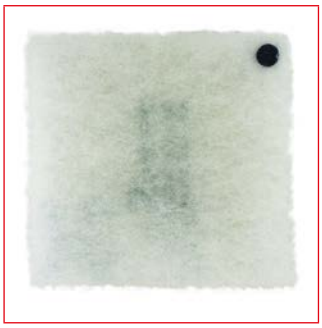

IUKM4610

IUKM4720

IU008563

230V | 50/60 Hz | IP54 | IP55

Schrack Info

- Wentylatory i kratki wylotowe formowane metodą wtryskową z materiału termoplastycznego, samogasnącego zgodnie z UL94VO, odporne na promieniowanie UV
- Beznarzędziowy montaż dzięki opatentowanemu systemowi 4 uchwytów narożnych
- Łatwa wymiana filtrów dzięki opatentowanemu mechanizmowi mocowania
- Możliwość zmiany kierunku przepływu powierza poprzez obrót wentylatora o 180°, standardowo dostarczany jako wywiewny (brak funkcji dla IUNKF1523A)
- Szybkie podłączenie elektryczne poprzez zaciski sprężynowe
- Stopień ochrony: IP54 ze standardowym filtrem, IP55 można osiągnąć stosując filtr IUKM4x20 (brak funkcji dla IUKNF1523A)
- RAL 7035 jasnoszary

Wymiary wentylatorów

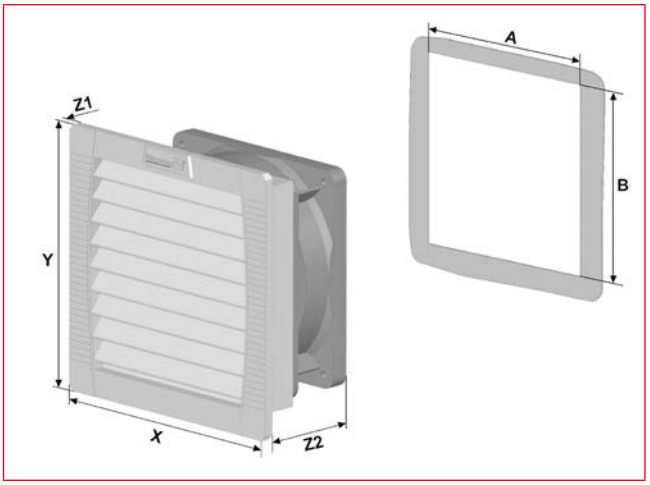

Nr katalogowy	X [mm]	Y [mm]	Z1 [mm]	Z2 [mm]	A[1] [mm]	B[1] [mm]
Wentylator						
IUKNF1523A	109	109	4	62	92	92
IUKNF2523A	145	145	5	70	125	125
IUKNF3523A	202	202	6	87	177	177
IUKNF4523A	252	252	6	113	223	223
IUKNF5523A	252	252	6	113	223	223
IUKNF6523A	320	320	7	150	291	291
IUKNF7523A	320	320	7	150	291	291
IUKNF8523A	320	320	7	150	291	291
Kratka z filtrem						
IUKNE150	109	109	4	19	92	92
IUKNE250	145	145	5	26	125	125
IUKNE350	202	202	6	34	177	177
IUKNE450	252	252	6	38	223	223
IUKNE550	320	320	7	39	291	291

[1] dla grubości materiału do 2 mm, +1 mm do grubości 2 mm = 3 mm

Wentylatory i kratki wentylacyjne

Dane techniczne			IUKNF1523A	IUKNF2523A	IUKNF3523A	IUKNF4523A	IUKNF5523A	IUKNF6523A	IUKNF7523A	IUKNF8523A
Swobodny przepływ powietrza	IP 54	[m³/h]	25 / 29	61 / 70	110 / 125	156 / 171	256 / 292	480 / 480	640 / 653	845 / 875
	IP 55	[m³/h]	-	56 / 64	100 / 110	145 / 160	233 / 265	505 / 505	770 / 785	925 / 950
Swobodny przepływ powietrza w połączeniu z IUKNE...	IP 54	[m³/h]	16 / 18	44 / 52	82 / 93	116 / 127	231 / 265	370 / 370	445 / 445	560 / 625
	IP 55	[m³/h]	-	40 / 46	55 / 64	109 / 113	180 / 207	380 / 380	490 / 501	570 / 625
Pobór mocy		[W]	12 / 11	19 / 18	19 / 18	18 / 17	45 / 39	65/ 80	115 / 150	135 / 200
Pobór prądu		[A]	0,07 / 0,06	0, 12 / 0, 18	0, 12 / 0, 18	0, 12 / 0, 10	0,32 / 0,26	0,30 / 0,36	0,51 / 0,66	0,59 / 0,88
Poziom hałasu zgodnie z PN-EN ISO 3741	IP 54	dB [A]	33 / -	44 / 44	40 / 40	40 / 43	42 / 46	54 / 52	63 / 64	66 / 69
	IP 55	dB [A]								
Waga		[kg]	0,55	0,70	0,87	1, 18	1,67	3,20	3,20	3,70
Rodzaj połączeń			Kabel	Listwa zaciskowa		Zaciski sprężynowe				
Wydajność filtracji	IP 54	[%]	88					91		
	IP 55	[%]	-	91						
Klasa filtracji maty zgodnie z PN-EN 779	IP 54		G 3					G4		
	IP 55		-	G4						
Rodzaj łożysk			ślizgowe					kulkowe		
Żywotność (+ 40 °C)*		[h]	52.500	37.500		40.000				
Napięcie znamionowe ± 10%		[V]	230V AC 50/60 Hz							
Zabezpieczenie		[A]	6							
Cykl pracy		[%]	100							
Stopień ochrony według PN-EN 60529 / UL 50	IP 54		NEMA 12	NEMA 12 - filtr standardowy						
	IP 55		-	NEMA 12 - filtr harmonijkowy						
Konstrukcja wentylatora i kratki	IP 54		Wykonane z tworzywa termoplastycznego, samogasnącego, zgodnego z UL 94 VO							
	IP 55		-	dodatkowo: odporne na promieniowanie UV						
Kolor			RAL 7035							
Temperatura pracy		°C (F)	- 40 do + 55 °C (- 40 do + 131 °F)							

Pola zawierające dwie wartości (np 25/29) odnoszą się do 50 / 60Hz

*Awaria wentylatora jest zdefiniowana jako odchylenie od wartości prądu lub prędkości lub gdy występuje podejrzany hałas podczas pracy.

OPIS	DOSTĘPNOŚĆ	STORE	NR KAT.
Wentylator IP54 (SxWxG)			
Wentylator 25m³/h, 230V AC, RAL7035, 109x109x62mm, IP54			**IUKNF1523A**
Wentylator 61m³/h, 230V AC, RAL7035, 145x145x70mm, IP54			**IUKNF2523A**
Wentylator 110m³/h, 230V AC, RAL7035, 202x202x87mm, IP54			**IUKNF3523A**
Wentylator 156m³/h, 230V AC, RAL7035, 252x252x113mm, IP54			**IUKNF4523A**
Wentylator 256m³/h, 230V AC, RAL7035, 252x252x97mm, IP54			**IUKNF5523A**
Wentylator 480m³/h, 230V AC, RAL7035, 320x320x150mm, IP54			**IUKNF6523A**
Wentylator 640m³/h, 230V AC, RAL7035, 320x320x150mm, IP54			**IUKNF7523A**
Wentylator 845m³/h, 230V AC, RAL7035, 320x320x150mm, IP54			**IUKNF8523A**
Kratka z filtrem IP54 (SxWxG)			
Kratka z filtrem do IUKNF 1523A, 109x109x19mm, IP54			**IUKNE150**
Kratka z filtrem do IUKNF 2523, 145x145x26mm, IP54			**IUKNE250**
Kratka z filtrem do IUKNF 3523, 202x202x34mm, IP54			**IUKNE350**
Kratka z filtrem do IUKNF 4523, 252x252x38mm, IP54			**IUKNE450**
Kratka z filtrem do IUKNF 6523A/7523/8523, 320x320x39mm, IP54			**IUKNE550**
Akcesoria			
Zatyczka do wyrównania ciśnienia IP55, 2 sztuki			**IU008563**
Mata filtracyjna 109x109mm, IP54			**IUKM4510**
Mata filtracyjna 145x145mm, IP54			**IUKM4610**
Mata filtracyjna 202x202mm, IP54			**IUKM4710**
Mata filtracyjna 252x252mm, IP54			**IUKM4810**
Mata filtracyjna 320x320mm, IP54			**IUKM4910**
Mata filtracyjna 145x145mm, IP55			**IUKM4620**
Mata filtracyjna 202x202mm, IP55			IUKM4720
Mata filtracyjna 252x252mm, IP55			**IUKM4820**
Mata filtracyjna 320x320mm, IP55			IUKM4920

Grzałki

Grzałki

IUK08343

IUK08341

IUK08342

230V | 50/60 Hz | IP20

Schrack Info

- Grzałki są stosowane w połączeniu z termostatem lub higrostatem, głównie w celu uniknięcia zbyt niskich temperatur lub zbyt dużej wilgotności w obudowie
- Dostępne w przedziale mocy od 10 do 150W

Wymiary grzałek z radiatorem

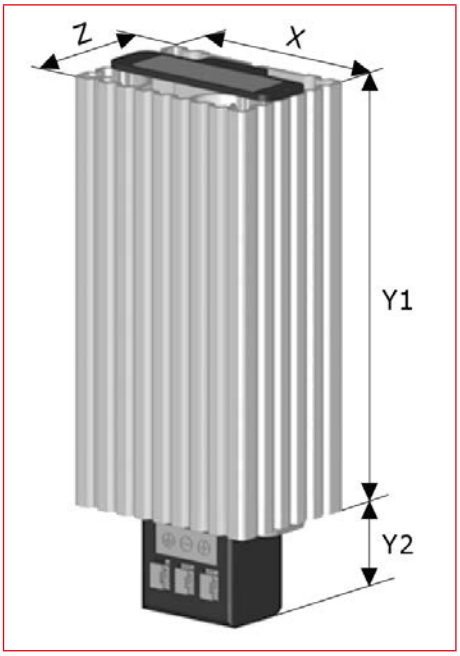

[mm]	10 - 45W	60 - 100W	150W
X	70	70	70
Y1	65	140	215
Y2	35	35	35
Z	50	50	50

Grzałki

Dane techniczne	Jednostki	IUK08364-A	IUK08346	IUK08341	IUK08342	IUK08343	IUK08344	IUK08345
Moc grzewcza (Tu = +20 °C)	[W]	10	15	30	45	60	100	150
Max. temperatura powierzchni	[°C]	55	65	90	105	105	130	150
Pobór mocy	[W]	10	15	30	45	60	100	150
Prąd rozruchowy	[A]	1	1,1	1,2	1,8	2,5	5	7,5
Waga	[g]	250	250	250	250	450	510	770
Stopień ochrony		IP 44 (wersja z kablem) i IP 20 (wersja z zaciskami)						
Napięcie znamionowe		230V AC, 50/60 Hz*						
Zakres napięcia		110 - 250V AC, 50/60 Hz						
Cykl pracy	[%]	100						
Temperatura pracy	°C (F°)	-40 ... +70 (-40...+158)						
Temperatura składowania	°C (F°)	-40 ... +70 (-40...+158)						
Pozycja montażu		dowolna, preferowana pionowa						
Konstrukcja		aluminium, powierzchnia anodyzowana						
Sposób montażu		montaż na szynie TH 35 zgodnie z PN-EN 60715						
Klasa ochronności		I						
Podłączenie		kabel (500 mm) lub konektor						
Przekrój przewodów		drut: 2 x 0,5 - 2,5 mm², linka: 2 x 0,5 - 1,5 mm2						

* inne wartości napięć na zapytanie

OPIS	DOSTĘPNOŚĆ	STORE	NR KAT.
Grzałka 10W/65°, IP20			IUK08364-A
Grzałka 15W/65°, IP20			IUK08346
Grzałka 30W/90°, IP20			IUK08341
Grzałka 45W/105°, IP20			IUK08342
Grzałka 60W/100°, IP20			IUK08343
Grzałka 100W/130°, IP20			IUK08344
Grzałka 150W/150°, IP20			IUK08345

Grzałki z wentylatorem

IUK08250

IUK08400

230V | 50/60 Hz | IP20

Schrack Info

- Seria grzałek z wentylatorem w dwóch wersjach: 250 i 400W
- Idealne do zastosowania w dużych obudowach
- Posiadają wbudowany wentylator, który wspomaga konwekcję grawitacyjną, a tym samym zapewniają szybki i równomierny rozkład ciepła w obudowie

Wymiary grzałek z wentylatorem

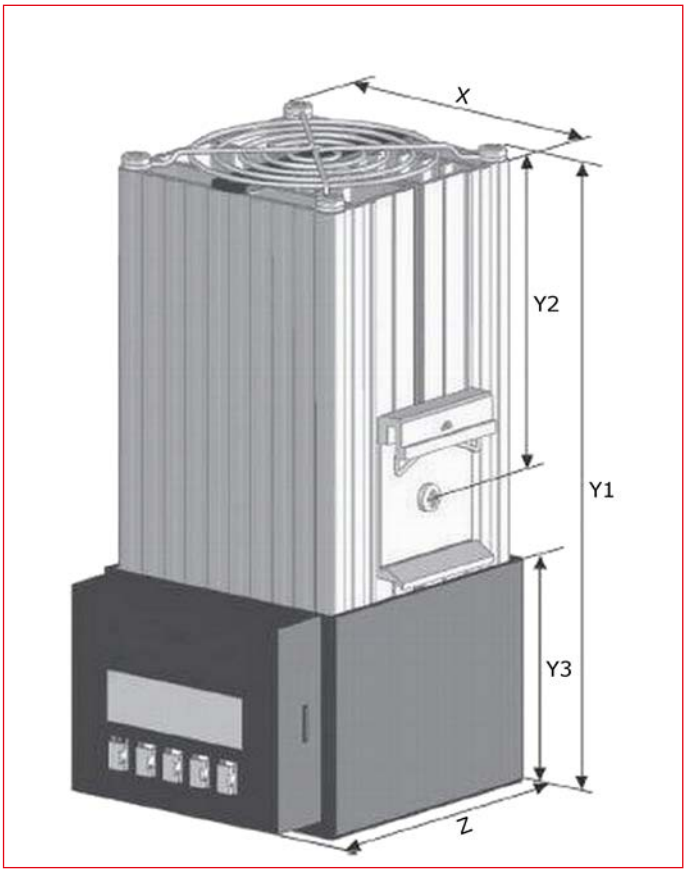

[mm]	IUK08250	IUK08400
X	85	85
Y1	186,5	226,5
Y2	90	90
Y3	65	65
Z	104	104

Grzałki z wentylatorem

Dane techniczne	Jednostki	IUK08250	IUK08400
Moc grzewcza (Tu = +20 °C)	[W]	250	400
Max. temperatura powierzchni	[°C]	70	85
Pobór mocy	[W]	260	410
Prąd rozruchowy	[A]	1,1	1,8
Stopień ochrony		IP 20	
Waga	[g]	1035	1200
Przepływ powietrza	[m^3/h]	50 (50 Hz) / 61 (60 Hz)	
Napięcie znamionowe	[V]	230V AC, 50/60 Hz	
Zakres napięcia	[V]	207 - 258V AC, 50/60 Hz	
Cykl pracy	[%]	100%	
Temperatura pracy	°C (°F)	-40 ... +70 °C (-40 ... +158 °F)	
Temperatura składowania	°C (°F)	-40 ... +70 °C (-40 ... +158 °F)	
Pozycja montażu		dowolna, preferowana pionowa	
Konstrukcja		aluminium, powierzchnia anodyzowana	
Sposób montażu		montaż na szynie TH 35 zgodnie z PN-EN 60715	
Klasa ochronności		I	
Podłączenie		konektor	
Przekrój przewodów		drut: 2 x 0,5 - 2,5 mm2, linka: 2 x 0,5 - 1,5 mm2	

OPIS	DOSTĘPNOŚĆ	STORE	NR KAT.
Grzałka 250W, IP20			**IUK08250**
Grzałka 400W, IP20			**IUK08400**

Grzałki miniaturowe

IUK08353

Schrack Info

- Seria grzałek miniaturowych dostępnych w trzech wersjach: 10, 20 i 30W
- Grzałki miniaturowe znajdują zastosowanie w obudowach o małych wymiarach, gdzie wymagane jest ogrzewanie wrażliwych elementów. Grzałki 9-36 V AC/DC mają stopień ochrony IP20, miniaturowe grzałki z kablem 10, 20 i 30W mają stopień ochrony IP54

IP20 IP54

Wymiary grzałek miniaturowych

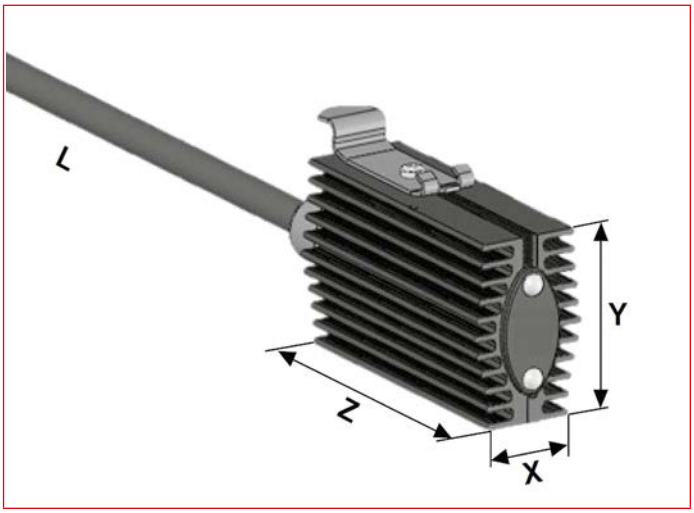

[mm]	IUK08351	IUK08352	IUK08353
X	29,5		
Y	45		
Z	75		
L	300		

Grzałki miniaturowe

Dane techniczne	Jednostki	IUK08351	IUK08352	IUK08353
Moc grzewcza (Tu = +20 °C)	[W]	10	20	30
Max. temperatura powierzchni	[°C]	95	115	140
Pobór mocy	[W]	10	20	30
Prąd rozruchowy	[A]	1	1,1	1,2
Stopień ochrony		IP 20		
Waga	[g]	150		
Napięcie znamionowe	[V]	230V AC, 50/60 Hz		
Zakres napięcia	[V]	110 - 250V AC, 50/60 Hz		
Cykl pracy	[%]	100%		
Temperatura pracy	°C (°F)	-40 ... +70 °C (-40 ... +158 °F)		
Temperatura składowania	°C (°F)	-40 ... +70 °C (-40 ... +158 °F)		
Pozycja montażu		dowolna, preferowana pionowa		
Konstrukcja		aluminium, powierzchnia anodyzowana		
Sposób montażu		montaż na szynie TH 35 zgodnie z PN-EN 60715		
Klasa ochronności		II		
Podłączenie		kabel 300mm		

OPIS	DOSTĘPNOŚĆ	STORE	NR KAT.
IP20			
Grzałka 15W, 9-36V AC/DC			IU008346-A
Grzałka 30W, 9-36V AC/DC			**IU008347-A**
Grzałka 60W, 9-36V AC/DC			IU008349-A
Grzałka 100W, 9-36V AC/DC			IU008350-A
Grzałka 150W, 9-36V AC/DC			IU008351-A
IP54			
Grzałka 10W, 110-250 V, kabel 0,3 m, IP54			**IUK08351**
Grzałka 20W, 110-250 V, kabel 0,3 m, IP54			**IUK08352**
Grzałka 30W, 110-250 V, kabel 0,3 m, IP54			**IUK08353**

Systemy wentylacji i oświetlenia do obudów

IU008508

IU008519

IU008515

IU008518

IU008513

IU008523

IU008524

IU008517

Schrack Info

- Lampy do obudów z różnymi wariantami montażu i zastosowania

  Wskazówka: Możliwość połączenia z wyłącznikiem krańcowym drzwi ASDSW010

  Świetlówka LI5V010618 stanowi element wymienny lamp IU008508 i IU008513
- Lampa LED, IU008523 została zaprojektowana specjalnie do zastosowania w obudowach o wysokiej gęstości zabudowy podzespołów elektrycznych / elektronicznych. Lampy zostały zaprojektowane zgodnie z najnowszą technologią LED i posiadają wysoką trwałość. Mocny magnes umożliwia szybki montaż lampy w dowolnym położeniu w obudowach metalowych. Podłączenie realizowane jest przez wejście kablowe i zintegrowany zasilacz. Możliwość połączenia szeregowego do 10 lamp. Dostawa nie obejmuje wtyczki, gniazda i przewodu do podłączenia elektrycznego. Opcjonalne akcesoria: IU008524 i IU008525

Systemy wentylacji i oświetlenia do obudów

Wymiary IU008508/13

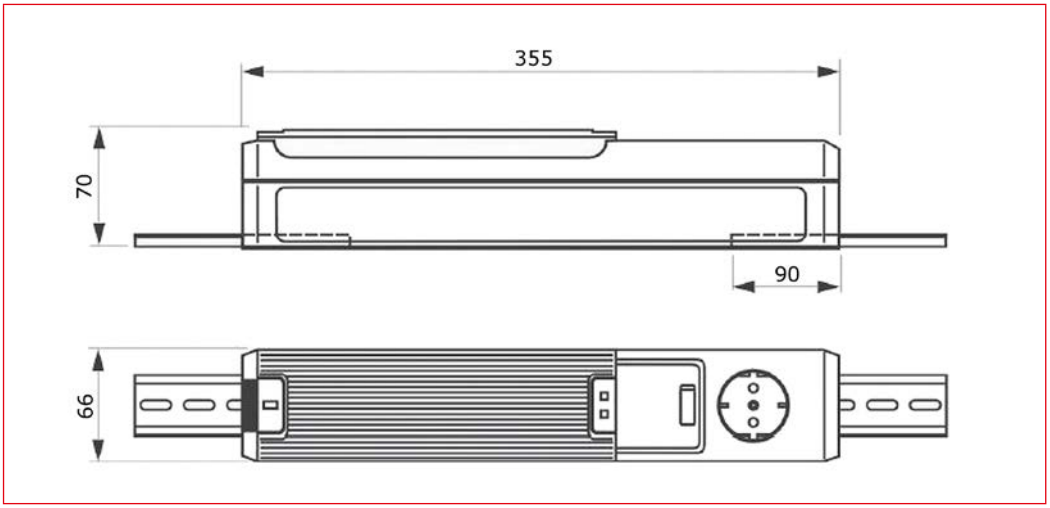

IU008508	**Jednostka**	**Opis**
Strumień świetlny	[lm]	900 lm (odpowiednik lampy jarzeniowej 75 W/230 V, 60 W/120 V)
Źródło światła		energooszczędna lampa ze zintegrowanym przełącznikiem
Żywotność	[h]	5.000
Przełącznik		przełącznik On / Off do lamp
Podłączenie		zaciski 3x2,5 mm²
		moment dociskowy max. 0,8 Nm
Mocowanie		magnetyczne
Obudowa		tworzywo sztuczne, jasnoszare
Wymiary	[mm]	355 x 65 x 70
Waga	[g]	ok. 1000
Pozycja montażu		dowolna
Temp. pracy/magazynowania	°C (F)	-20 ... +50 °C (-4 ... +122 °F) / -45 ... +70 °C (-49 ... +158 °F)
Wilgot. pracy/magazynowania	[rF]	max. 90 %
Stopień ochrony		IP20
Akcesoria		obudowa w zestawie

Systemy wentylacji i oświetlenia do obudów

Wymiary IU008523

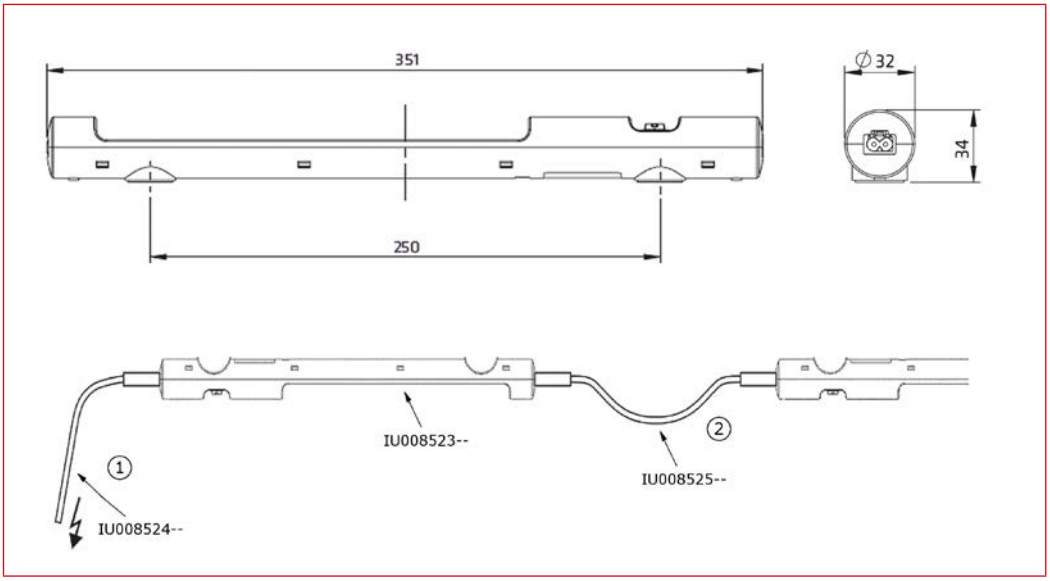

IU008523	Jednostka	Opis
Pobór mocy	[W]	max. 5
Strumień świetlny	[lm]	290 przy 120 ° (odpowiednik 870 lm dla 360 ° lub lampy jarzeniowej 75 W)
Źródło światła		LED, szeroki kąt rozsyłu 120 °
Barwa	[K]	dzienna biała: 6 500
Żywotność	[h]	60 000 przy 20 °C (68 °F)
Podłączenie		2-pinowe z blokadą
		AC: max. 2,5 A / AC 240 V, kolor: biały
		DC: max. 2,5 A / DC 60 V, kolor: szary
Mocowanie		magnetyczne
Obudowa		tworzywo sztuczne, jasnoszare
Temp. pracy/magazynowania	°C (F)	-30 ... +60 °C (-22 ... +140 °F) / -40 ... +85 °C (-40 ... +185 °F)
Wilgot. pracy/magazynowania	[rF]	max. 90 %
Stopień ochrony / Klasa ochronności		IP20 / Klasa II

OPIS	DOSTĘPNOŚĆ	STORE	NR KAT.
Systemy oświetlenia			
Lampa na magnes, gniazdo i osłona			**IU008508**
Lampa na magnes, z bolcem uziemiającym, standard SEV 1011			**IU008513**
Lampa LED, na magnes, 100-240VAC, IP20			**IU008523**
Lampa kompaktowa "slim", IP20, 11W, mocowana na śruby			**IU008518**
Lampa kompaktowa, gniazdo, T8 14W/840			**IU008519**
Lampa podwójna z przełącznikiem załącz-wyłącz			**IU008515**
Lampa przenośna, z uchwytem			IU008517
Akcesoria do systemów oświetlenia			
Kabel do IU008508 i IU008513, 3 x 0.75 mm², długość 3.0m, czarny			**DV900300**
Kabel do IU008523, 2 x 1.5mm², długość 2,0m, biały			**IU008524**
Kabel łączący do IU008523, 2 x 1.5mm², długość 1,0m, biały			**IU008525**
Świetlówka kompaktowa TC-S 11W 840 G23			LI5V010618
Krańcówka drzwi			
Krańcówka drzwi, plastikowa, IP65			**ACDSW010**

Obliczanie strat cieplnych:

Wzór: Q = k x A x ΔT

Q = Moc [W]
k = współczynnik przenikania ciepła [W/m²K]
A = powierzchnia [m²]
ΔT = różnica temperatury [°K]

Wartości k:

Blacha stalowa	-	5,5 W/m²K
Stal nierdzewna	-	4,5 W/m²K
Plastikowe / poliester	-	3,5 W/m²K
Aluminium	-	12,0 W/m²K

Obliczenie skutecznej powierzchni obudowy A:
zgodnie z VDE 0660 część 500

S = szerokość obudowy [m], W = wysokość obudowy[m], G = głębokość obudowy [m]

Wzór na obliczenie A [m²]:
zgodnie z VDE 0660 część 500

Pojedyncze obudowy wolnostojące	A = 1,8 x W x (S+G) + 1,4 x S x G
Pojedyncze obudowy naścienne	A = 1,4 x S x (W+G) + 1,8 x G x W
Pierwsza lub ostatnia obudowa wolnostojąca	A = 1,4 x G x (W+S) + 1,8 x S x W
Pierwsza lub ostatnia obudowa naścienna	A = 1,4 x W x (S+G) + 1,4 x S x G
Środkowa obudowa wolnostojąca	A = 1,8 x S x W + 1,4 x S x G + G x W
Środkowa obudowa naścienna	A = 1,4 x S x (W+G) + G x W
Środkowa obudowa naścienna z dachem	A = 1,4 x S x W + 0,7 x S x G + G x W

Przykład:
Obudowa kompaktowa KC208040 (W x S x G) 2000 x 800 x 400 mm, z blachy stalowej, zastosowanie we wnętrzu
Obudowa przyległa do ściany
Temperatura otoczenia T_U = 20°C
max. temperatura w obudowie T_{Max} = 55°C

Wysokość (W)	Szerokość (S)	Głębokość (G)
2,0 m	0,8 m	0,4 m

A = 1,4 x S x (W+G) + 1,8 x G x W = 4,13 m²

k	5,5	W/m²	blacha stalowa powlekana
T_U	20	°C	temperatura otoczenia
T_{Max}	55	°C	maks. temperatura w obudowie
ΔT	35	°K	różnica temperatur

Q = k x A x ΔT = 795,03 W

Obudowa może oddać do otoczenia 795,03 W

Uwaga:

Wartości zostały obliczone zgodnie z obowiązującymi normami i wytycznymi (IEC 890 i VDE 0660) w czasie gdy katalog był tworzony. Oznacza to, iż użytkownik musi sprawdzić aktualne wartości i wymagania potrzebne do własnych aplikacji i w razie potrzeby dokonać korekty. Schrack nie ponosi żadnej odpowiedzialności za dokładność i kompletność informacji.

FIRMA

CENTRALA WIEDEŃ

SCHRACK TECHNIK GMBH
Seybelgasse 13, A-1230 Wien
TEL +43(0)1/866 85-5900
FAX +43(0)1/866 85-98800
E-MAIL info@schrack.at

CENTRUM LOGISTYCZNE I KOMPETENCYJNE DLA POLSKI

SCHRACK TECHNIK POLSKA SP.ZO.O.
ul. Staniewicka 5, 03-310 Warszawa
Prologis Park Warszawa II, Budynek 2
TEL +48 22/205 31 00
FAX +48 22/205 31 11
E-MAIL kontakt@schrack.pl

BIURO HANDLOWE
& STORE WARSZAWA
ul. Staniewicka 5;
03-310 Warszawa
TEL (22) 205 31 10
FAX (22) 205 31 11

STORE BIAŁYSTOK
ul. Generała Władysława Andersa 28;
15-124 Białystok
TEL (85) 745 64 80
FAX (85) 745 64 81

BIURO HANDLOWE
& STORE WIELKOPOLSKA
ul. Prymasa Augusta Hlonda 5;
61-008 Poznań
TEL (61) 652 33 60
FAX (61) 652 33 61

BIURO HANDLOWE
& STORE POMORZE
al. Grunwaldzka 613;
80-337 Gdańsk
TEL (58) 342 28 20
FAX (58) 342 28 21

STORE KIELCE
ul. Klonowa 33 lok c;
25-553 Kielce
TEL (41) 335 55 60
FAX (41) 335 55 61

BIURO HANDLOWE
& STORE ŚLĄSK
ul. Żeliwna 43;
40-599 Katowice
TEL (32) 363 59 60
FAX (32) 363 59 61

BIURO HANDLOWE
& STORE DOLNY ŚLĄSK
ul. E. Kwiatkowskiego 15;
52-326 Wrocław
TEL (71) 716 45 30
FAX (71) 716 45 31

BIURO TECHNICZNE
SZCZECIN
ul. Południowa 25B, pokój 420;
71-001 Szczecin
KOM 0 600 336 141
TEL (91) 453 65 23

BIURO TECHNICZNE
KRAKÓW
ul. Biskupińska 3a;
30-732 Kraków
KOM 0 604 210 150

PRZEDSTAWICIELSTWA ZAGRANICZNE

BELGIA
SCHRACK TECHNIK B.V.B.A
Twaalfapostelenstraat 14
BE-9051 St-Denijs-Westrem
TEL +32 9/384 79 92
FAX +32 9/384 87 69
E-MAIL info@schrack.be

BOŚNIA A HERCEGOWINA
SCHRACK TECHNIK BH D.O.O.
Put za aluminijski kombinat bb
BH-88000 Mostar
TEL +387/36 333 666
FAX +387/36 333 667
E-MAIL schrack@schrack.ba

BUŁGARIA
SCHRACK TECHNIK EOOD
Prof. Tsvetan Lazarov 162, Druzhba - 2
BG-1582 Sofia
TEL +359 2/890 79 13
FAX +359 2/890 79 30
E-MAIL sofia@schrack.bg

CHORWACJA
SCHRACK TECHNIK D.O.O.
Zavrtnica 17
HR-10000 Zagreb
TEL +385 1/605 55 00
FAX +385 1/605 55 66
E-MAIL schrack@schrack.hr

CZECHY
SCHRACK TECHNIK SPOL. SR.O.
Dolnomecholupska 2
CZ-10200 Praha 10 – Hostivar
TEL +420 (0)2/810 08 264
FAX +420 (0)2/810 08 462
E-MAIL praha@schrack.cz

NIEMCY
SCHRACK TECHNIK GMBH
Thomas-Wimmer-Ring 17
D-80539 Munich
Tel: +49 89/999 533 900
Fax: +49 89/999 533 902
E-Mail: info@schrack-technik.de

RUMUNIA
SCHRACK TECHNIK SRL
B-dul Iuliu Maniu nr 453-457, sect. 6
RO-061101 Bucharest
TEL +40 21/317 02 35 42
FAX +40 21/317 02 62
E-MAIL bucuresti@schrack.ro

SERBIA
SCHRACK TECHNIK D.O.O.
Bulevar Peka Dapčevića 42
RS-11000 Beograd
TEL +38 1/11 309 2600
FAX +38 1/11 309 2620
E-MAIL office@schrack.rs

SŁOWACJA
SCHRACK TECHNIK S.R.O.
Ivanská cesta 10/C
SK-82104 Bratislava
TEL +421 (02)/491 081 01
FAX +421 (02)/491 081 99
E-MAIL info@schrack.sk

SŁOWENIA
SCHRACK TECHNIK D.O.O.
Pameče 175
SLO-2380 Slovenj Gradec
TEL +38 6/2 883 92 00
FAX +38 6/2 884 34 71
E-MAIL schrack.sg@schrack.si

WĘGRY
SCHRACK TECHNIK KFT.
Vidor u. 5
H-1172 Budapest
TEL +36 1/253 14 01
FAX +36 1/253 14 91
E-MAIL schrack@schrack.hu
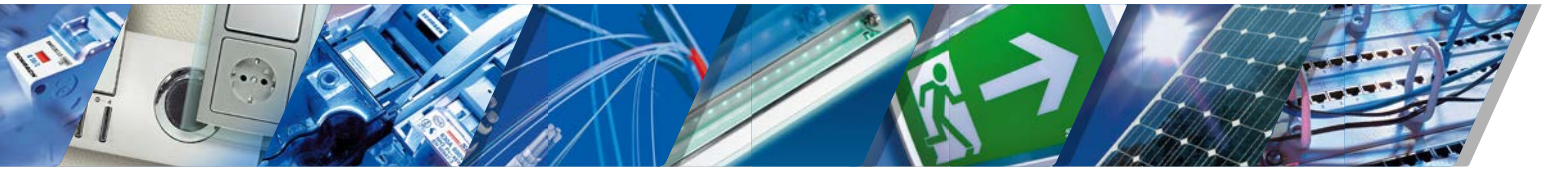
WWW.SCHRACK.PL